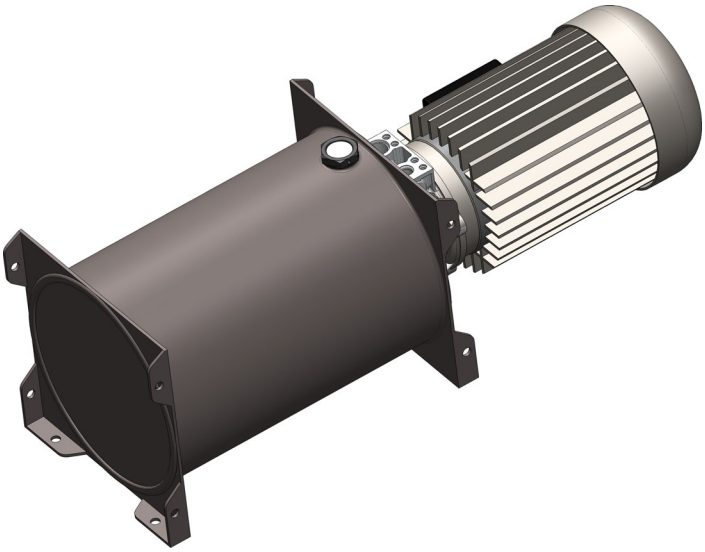

- **Caratteristiche generali**
  General characteristics ..... pag. 03
- **Motori**
  Motors ..... pag. 05
- **Pompe**
  Pumps ..... pag. 07
- **Serbatoi**
  Tanks ..... pag. 11

CORRENTE ALTERNATA
AC CURRENT

DOPPIO EFFETTO
DOUBLE ACTING

PK STD ..... pag. 15
- **Montaggio elettrovalvole CETOP**
  CETOP solenoid valves assembly ..... pag. 22
- **Montaggio distributori LT18**
  Assembly LT18 directional control valves ..... pag. 25
- **Pompa a mano d'emergenza**
  Emergency hand pump assembly ..... pag. 27

- **Elettropompe E.P.K.**
  E.P.K. motor pumps ..... pag. 33
- **Accessori**
  Accessories ..... pag. 37
- **Pulsantiere**
  Push-button pannels ..... pag. 42
- **Istruzioni di montaggio, anomalie e rimedi**
  Mounting instructions and troubleshooting ..... pag. 45

CARATTERISTICHE GENERALI

Le minicentraline PK AC sono particolarmente indicate per tutte quelle applicazioni dove si necessita di azionare circuiti oleodinamici in luoghi accessibili a tensione di rete.
Queste minicentraline, predisposte per il funzionamento con alimentazione in corrente alternata, sono disponibili nelle seguenti versioni del motore:

1) Trifase 2 Poli "T2P" (3000 giri/1 - 380V)
2) Trifase 4 Poli "T4P" (1500 giri/1 - 380V)
3) Monofase 2 Poli "M2P" (3000 giri/1 - 220V)
4) Monofase 4 Poli "M4P" (1500 giri/1 - 220V)

Speciali accorgimenti nella progettazione e attenti controlli qualitativi nella realizzazione del manufatto, hanno reso perfetto un sofisticato meccanismo che rende la minicentralina PK AC e la elettropompa EPK AC altamente affidabili e durature come provato da anni di collaudo nello specifico campo di applicazione. Grazie alla notevole gamma di versioni proposte, l'utente può soddisfare i più svariati problemi applicativi che richiedono l'utilizzo della minicentralina. Anni di esperienza progettuale e di impieghi in specifici ambiti operativi costituiscono il miglior biglietto da visita dell'alto livello qualitativo raggiunto dalla OMFB in questo settore.

GENERAL CHARACTERISTICS

AC PK mini power packs are particularly suitable for installations where hydraulic circuits are required to work in locations with access to power sockets.
These power packs, designed to work on alternating current, are available with the following motor versions:

1) "T2P" 2-pole, three-phase (3000 rpm - 380V) motor
2) "T4P" 4-pole, three-phase (1500 rpm - 380V) motor
3) "M2P" 2-pole, single-phase (3000 rpm - 220V) motor
4) "M4P" 4-pole, single-phase (1500 rpm - 220V) motor

Special care has been taken in the design, construction and quality control of the units, making the AC PK mini power-packs and AC EPK motor pumps highly sophisticated, reliable and lasting tools, as proved by years of testing in the specific fields of application.
Thanks to the large number of possible versions, the user can resolve the most varied range of practical problems requiring the use of a mini power-pack.
Years of design experience and use in specific operational environments constitute the best business card regarding the high qualitative level reached by OMFB in this sector.

Particolari costituenti la minicentralina / *Power pack elements*

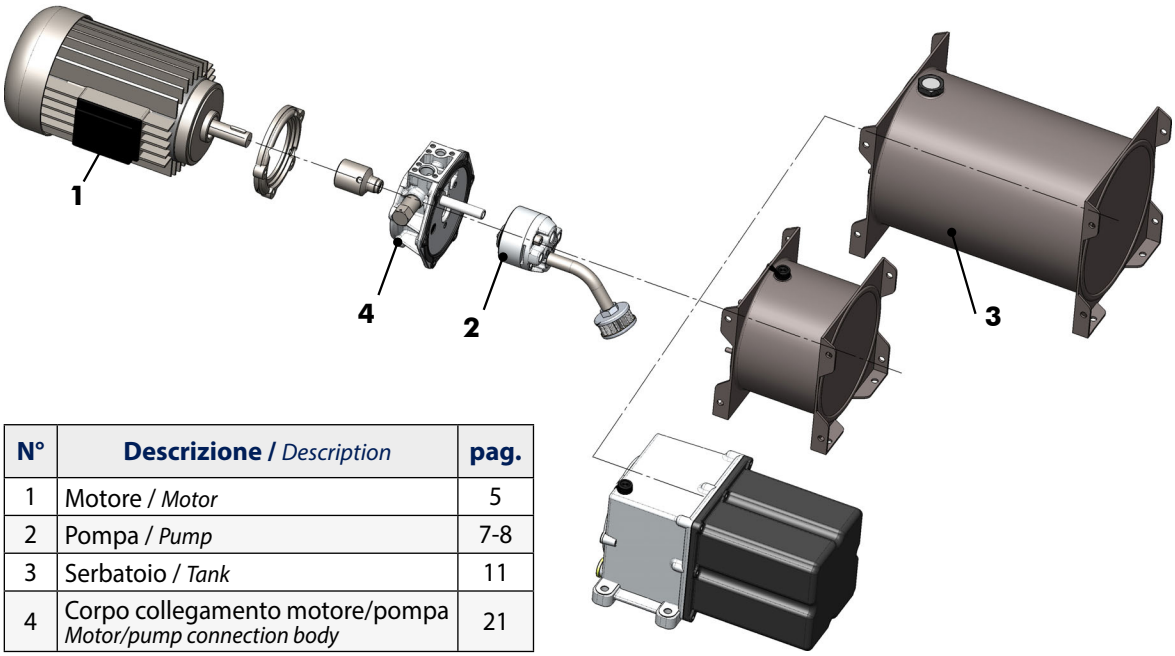

N°	Descrizione / *Description*	pag.
1	Motore / *Motor*	5
2	Pompa / *Pump*	7-8
3	Serbatoio / *Tank*	11
4	Corpo collegamento motore/pompa *Motor/pump connection body*	21

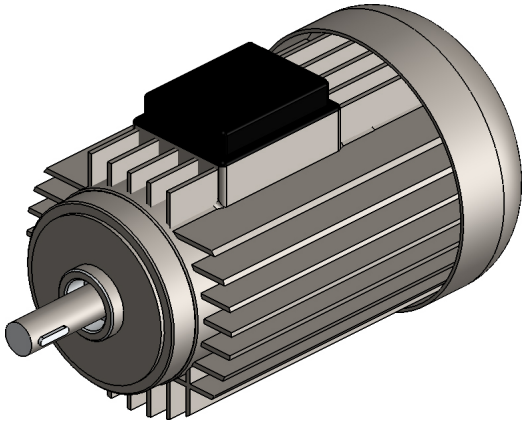

Ingombro / *Dimension*

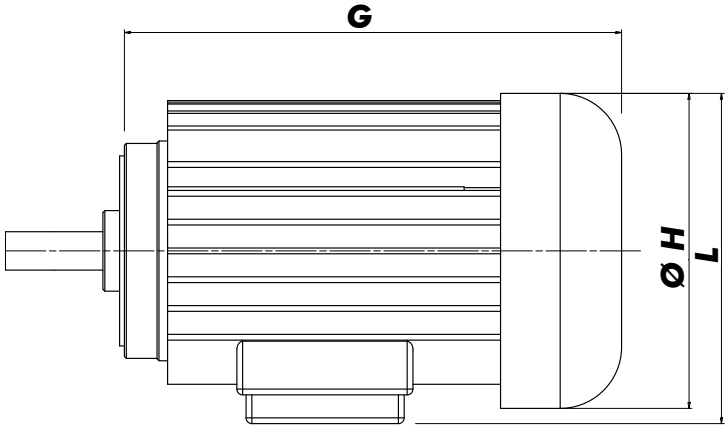

Dati tecnici / *Technical features*

POTENZA MOTORE *MOTOR POWER* (HP)	IP	TIPO MOTORE - DIMENSIONI (mm) *MOTOR TYPE - DIMENSIONS (mm)*											
		T4P			T2P			M4P			M2P		
		G	H	L	G	H	L	G	H	L	G	H	L
0,75	54	260	160	200	260	160	200	260	160	200	---	---	---
1		260	160	200	260	160	200	260	160	200	---	---	---
1,5		260	190	230	260	190	230	260	190	230	---	---	---
2		280	190	230	280	190	230	280	190	230	280	190	230
3		300	200	240	300	200	240	300	200	240	300	200	240
4		320	220	260	320	220	260	---	---	---	---	---	---

Dimensioni indicative / *Approx. dimensions*

T4P = Motore Trifase 4 Poli / *Three-phase 4 Pole motor*
T2P = Motore Trifase 2 Poli / *Three-phase 2 Pole motor*
M4P = Motore Monofase 4 Poli / *Single-phase 4 Pole motor*
M2P = Motore Monofase 2 Poli / *Single-phase 2 Pole motor*

POTENZA MOTORE *MOTOR POWER* (HP)	TIPO MOTORE - *MOTOR TYPE*					FLANGIA *FLANGE*
	TRIFASE *THREE-PHASE* 4P	TRIFASE *THREE-PHASE* 2P	TRIFASE *THREE-PHASE* 2P	MONOFASE *SINGLE-PHASE* 4P	MONOFASE *SINGLE-PHASE* 2P	
	220/380V	220/380V	380/420V	220V	220V	
0.75	13200200044		13299200154	13200400042		B14
1	13200200053	13299200056		13200400051		
1.5	13200200062	13299200065		13200400060		
2	13200200071	13299200074		13200400079	13299400072	
3	13200200099	13299200118		13200400097	13200400087	
4	13200200115	13299200127				

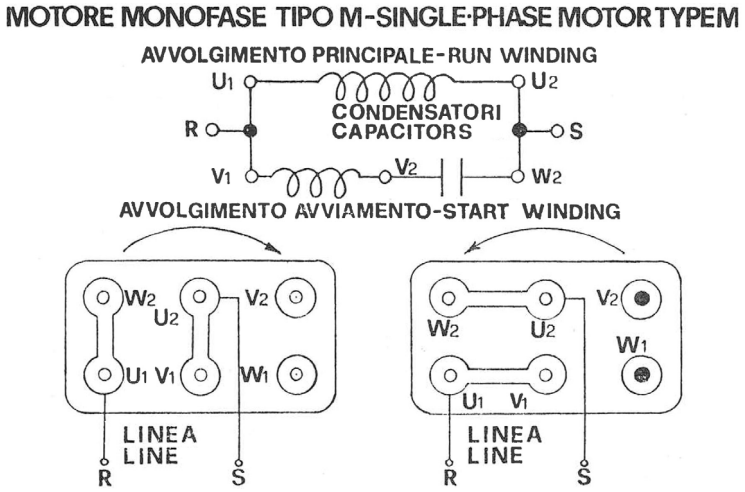

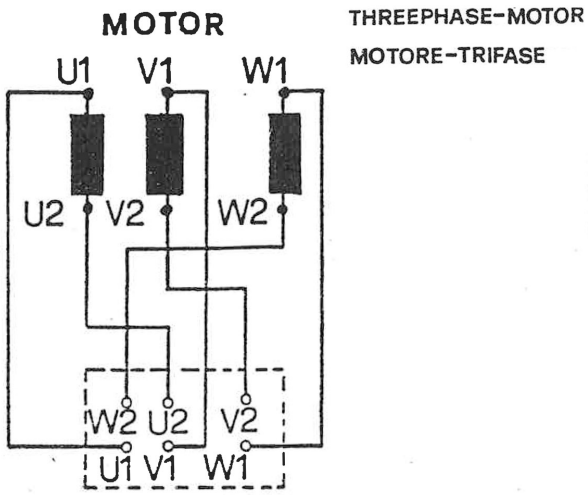

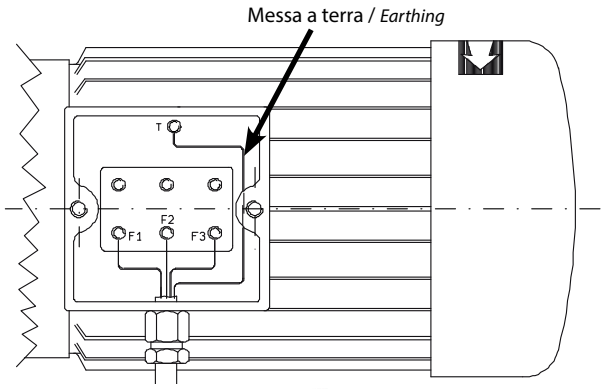

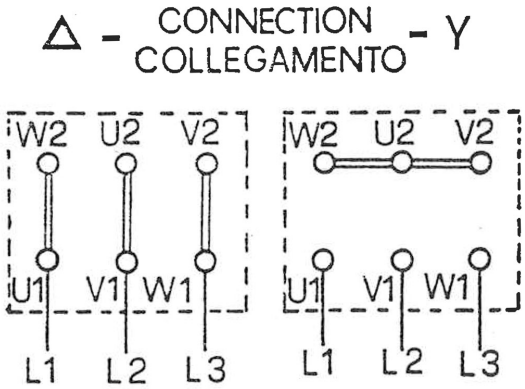

IMPORTANTE
Prestare la massima attenzione al senso di rotazione del motore.
Esso deve ruotare nel senso indicato dalla freccia riportata sul carter di protezione.

IMPORTANT
Observe the direction of rotation of the motor with great care. It must rotate in the direction of the arrow that is on the casing.

Il cablaggio del motore va eseguito secondo le normative di riferimento vigenti del paese dove la centralina viene installata e deve essere realizzato a regola d'arte.

Motor wiring has to comply with the relevant regulations in force in the Country where the unit is installed and shall be performed in accordance with best practice.

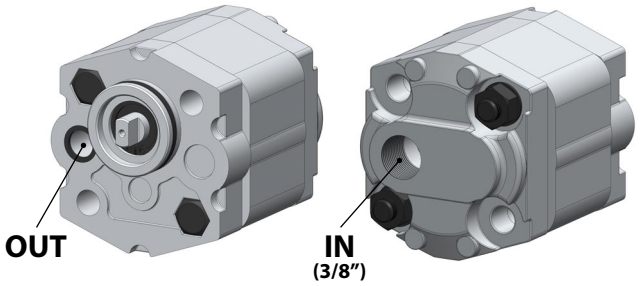

Fluido idraulico Fluid	Minerale o sintetico compatibile con guarnizioni: Mineral or synthetic compatible with the following seals: NBR, FKM, FPM, Nylon				
Viscosità cinematica consigliata Kinematic viscosity suggested	T media ambiente (°C) Average ambient temp. (°C)	< -10	-10÷10	10÷35	> 35
	VG (cSt = mm²/s)	22	32	46	68
Viscosità cinematica ottimale di esercizio Optimale kinematic viscosity			VG= 10 cSt ÷ 100 cSt		
Viscosità cinematica max consentita all'avviamento Max kinematic viscosity suggested at the start-up			VG= 750 cSt		
Indice di viscosità consigliato / Viscosity index suggested			VI > 100		
Pressione di aspirazione / Inlet pressure			-0,3 ÷ 2 bar		

Ingombro / *Dimension*

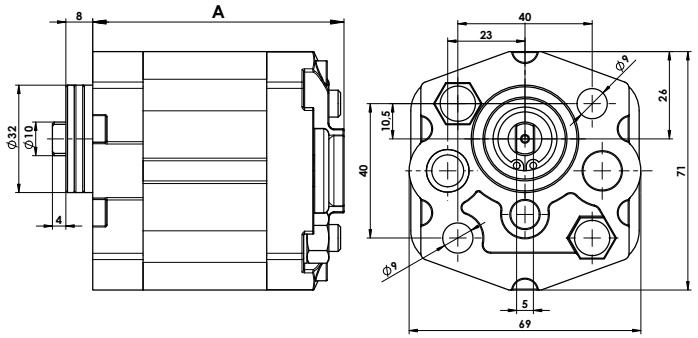

14917000939
Kit guarnizioni ricambio
Spare part gasket kit

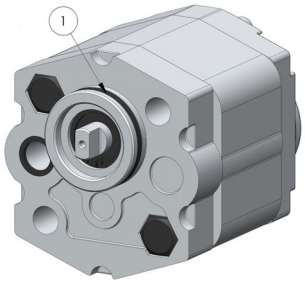

Codice/*Code*	**Descrizione**/*Description*	**Cilindrata**/*Displacement*	**A**
14920000227	Pompa 1p 1 Sinistra / *1p 1 L.H. Pump*	1 cc/rev	74,8
14920000263	Pompa 1p 2 Sinistra / *1p 2 L.H. Pump*	2 cc/rev	78
14920000307	Pompa 1p 3.1 Sinistra / *1p 3.1 L.H. Pump*	3,1 cc/rev	82
14920000405	Pompa 1p 7.8 Sinistra / *1p 7.8 L.H. Pump*	7,8 cc/rev	103
14920000414	Pompa 1p 9.8 Sinistra / *1p 9.8 L.H. Pump*	9,8 cc/rev	112

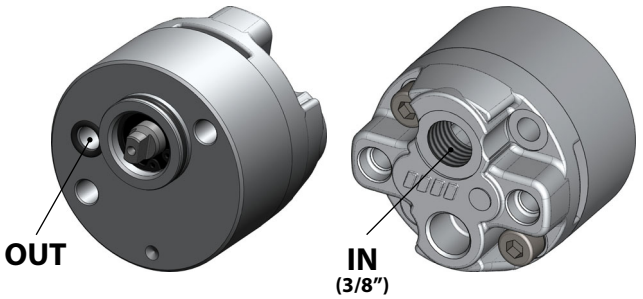

Fluido idraulico Fluid	Minerale o sintetico compatibile con guarnizioni: Mineral or synthetic compatible with the following seals: NBR, FKM, FPM, Nylon				
Viscosità cinematica consigliata Kinematic viscosity suggested	T media ambiente (°C) Average ambient temp. (°C)	< -10	-10÷10	10÷35	> 35
	VG (cSt = mm²/s)	22	32	46	68
Viscosità cinematica ottimale di esercizio Optimale kinematic viscosity			VG= 10 cSt ÷ 100 cSt		
Viscosità cinematica max consentita all'avviamento Max kinematic viscosity suggested at the start-up			VG= 750 cSt		
Indice di viscosità consigliato / Viscosity index suggested			VI > 100		
Pressione di aspirazione / Inlet pressure			-0,3 ÷ 2 bar		

Ingombro / *Dimension*

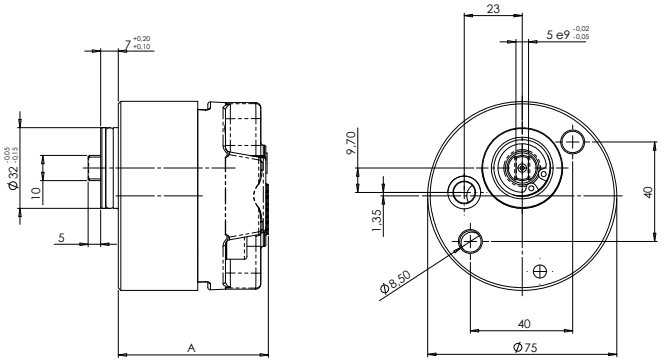

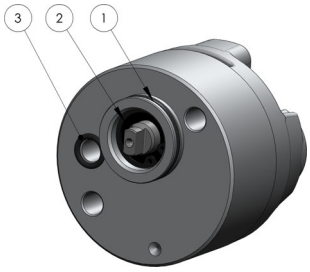

N°	**Codice**/*Code*	**Descrizione**/*Description*	Q.
1	50600200229	O-Ring 3106	1
2	50600700091	Guarnizione paraolio 12x22x4 *Oil seal 12x22x4*	1
3	50601909203	ORM 0090-20	1

Codice/*Code*	**Descrizione**/*Description*	**Cilindrata**/*Displacement*	**A**
14920023104	Pompa 1p 1 Sinistra / *1p 1 L.H. Pump*	1 cc/rev	51,26
14920023202	Pompa 1p 2 Sinistra / *1p 2 L.H. Pump*	2 cc/rev	55,36
14920023319	Pompa 1p 3.1 Sinistra / *1p 3.1 L.H. Pump*	3,1 cc/rev	59,86
14920023471	Pompa 1p 4.7 Sinistra / *1p 4.7 L.H. Pump*	4,7 cc/rev	66,46
14920023579	Pompa 1p 5.7 Sinistra / *1p 5.7 L.H. Pump*	5,7 cc/rev	70,56

CARATTERISTICHE TECNICHE
Diagrammi Pressione - Portata - Potenza
TECHNICAL SPECIFICATION
Graphs Pressure - Delivery - Power

Dal grafico superiore, fissata la portata richiesta **Q (l/min)** e la pressione di lavoro **p (bar)**, si ottiene la pompa più idonea. Con questo dato, nel grafico inferiore, si ottiene invece la potenza necessaria del motore **(HP)**. Per un corretto funzionamento senza essere al limite delle prestazioni (in caso il motore risulti compreso tra due potenze), usare sempre quello con la potenza maggiore.

In upper graph, by locating the delivery **Q (l/min)** *and the working pressure* **p (bar)**, *the right pump can be obtained. With thi value, in lower graph, the power of the motor* **(HP)** *can be obtained. For a proper working within standard performances (if the motor is included among two different power levels) please always select the one with higher power.*

MOTORE 4 POLI / *4 POLE MOTOR*
(1500 RPM)

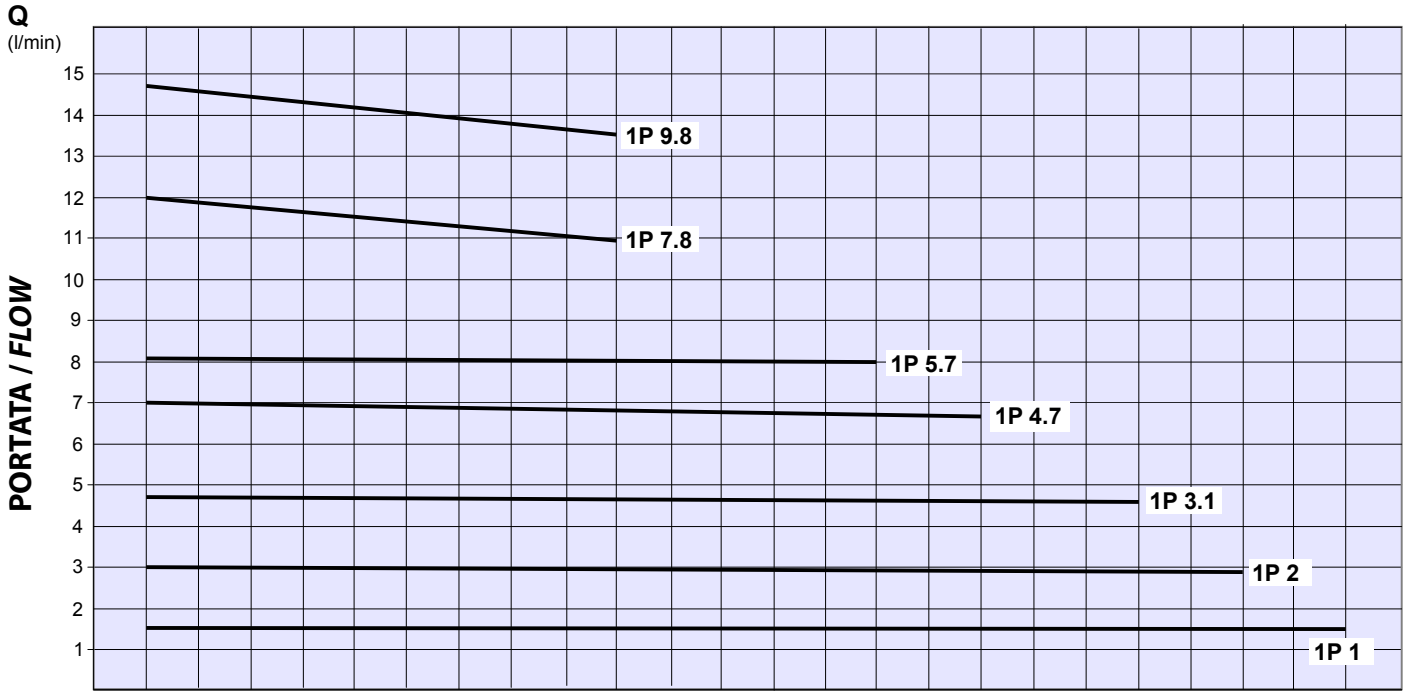

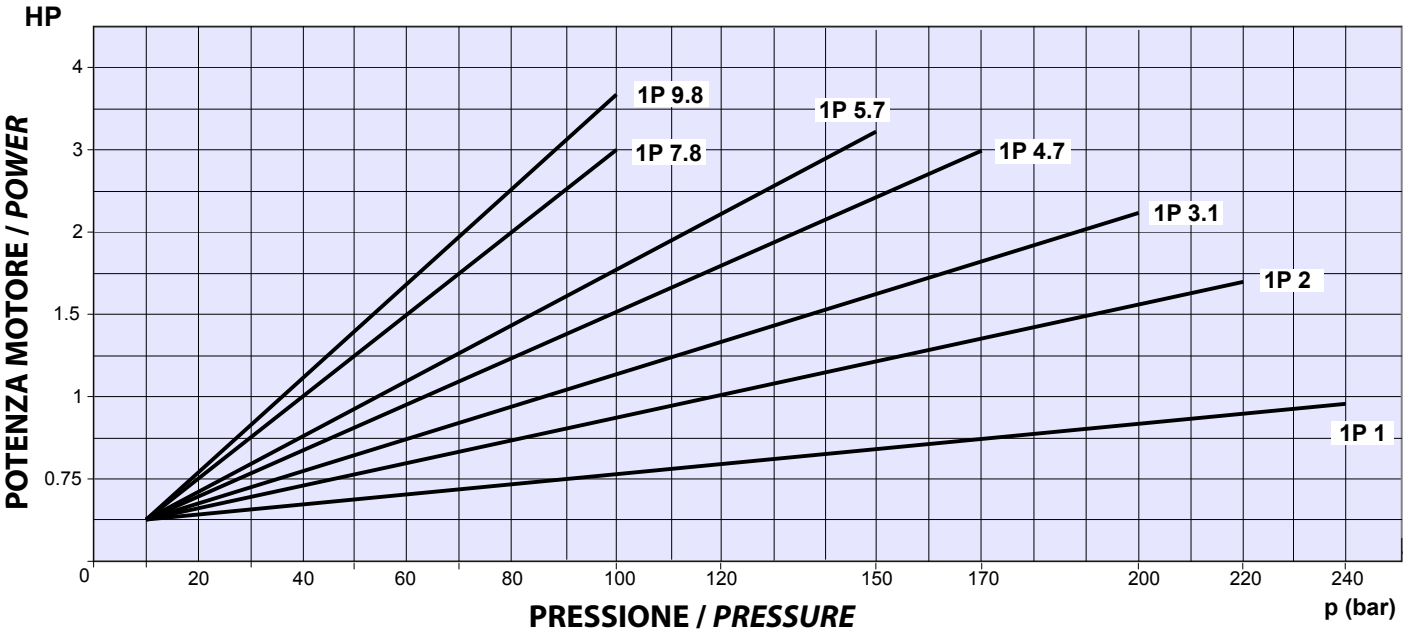

MOTORE 2 POLI / *2 POLE MOTOR*
(3000 RPM)

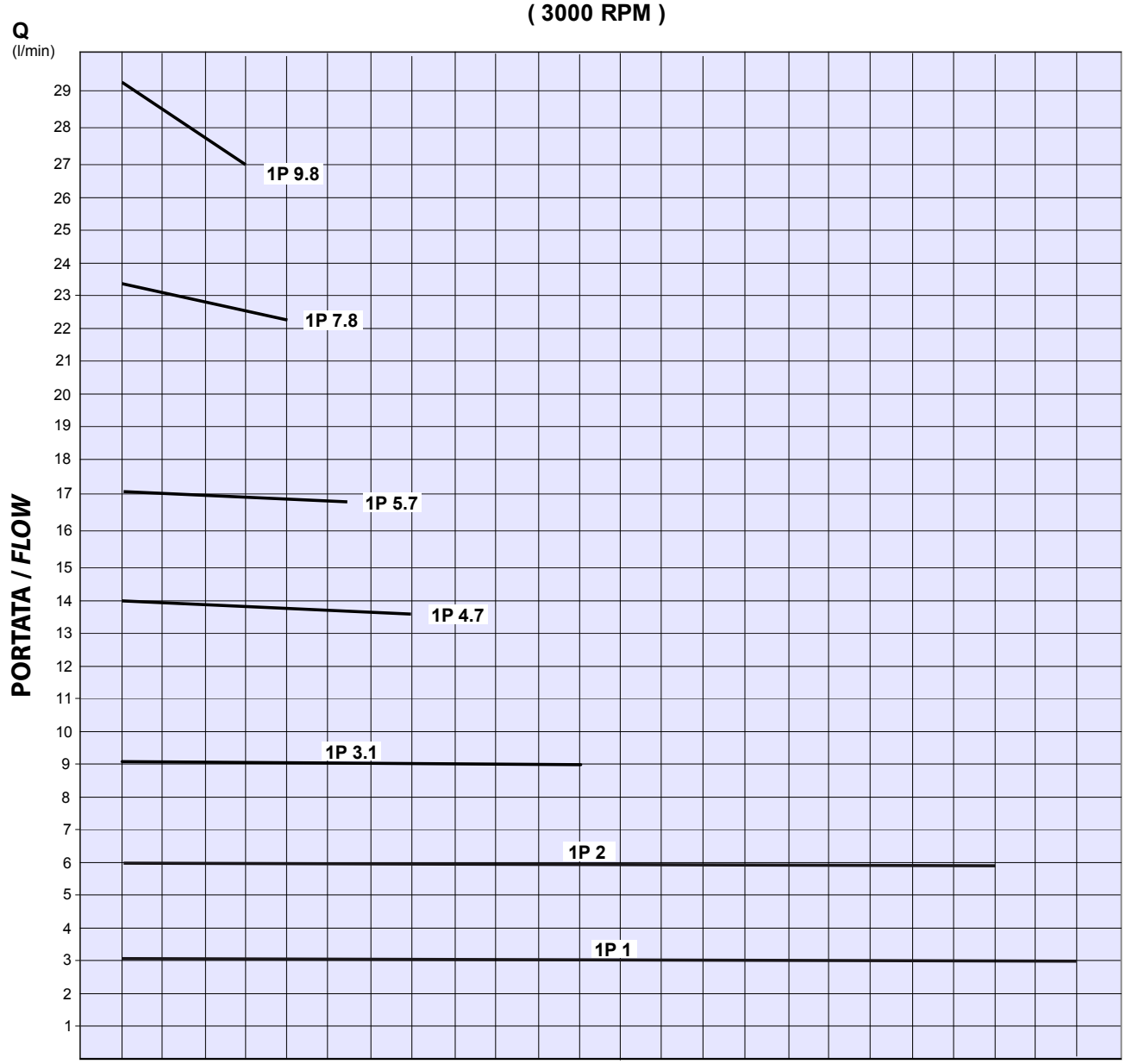

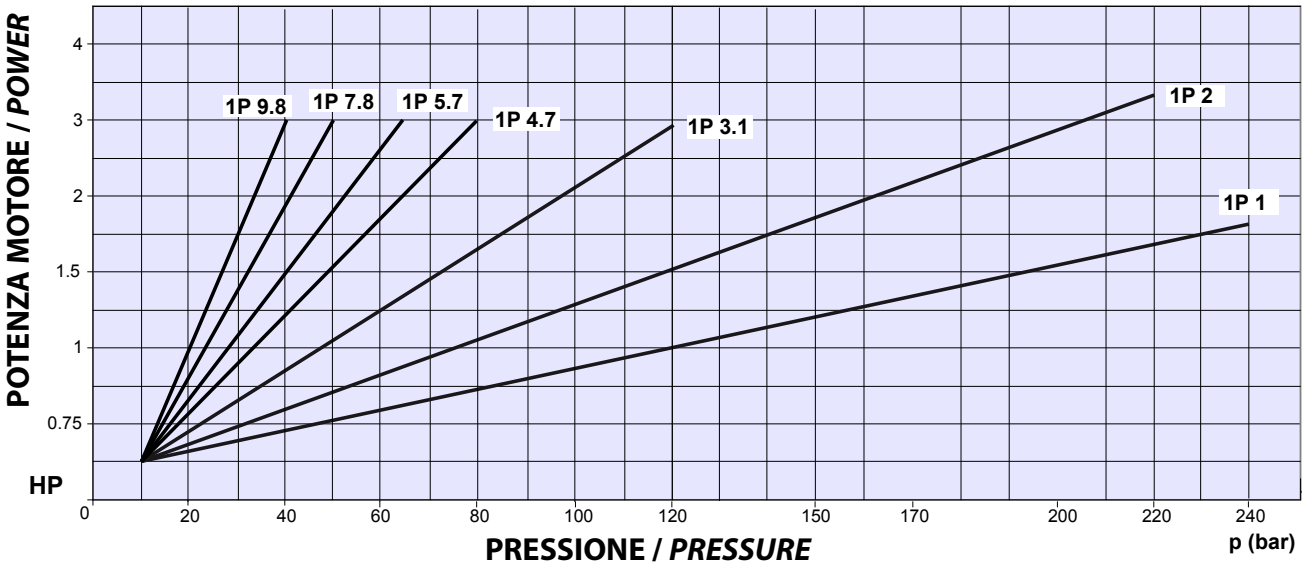

DIMENSIONI PK CON SERBATOI IN ACCIAIO
PK OVERALL DIMENSIONS WITH STEEL TANK
PK AC

Codice famiglia
Family code
149

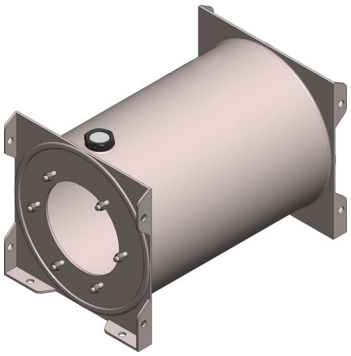

Serbatoio in acciaio con verniciatura EPOSSI/POLIESTERI colore RAL 7021 completo di:

- Tappo sfiato
- Guarnizione
- Tubo aspirazione EPK

Steel oil power EPOXY/POLYESTER painted colour RAL 7021 complete with:

- *Breather cap*
- *Gasket*
- *Suction pipe*

Ingombro / *Dimension*

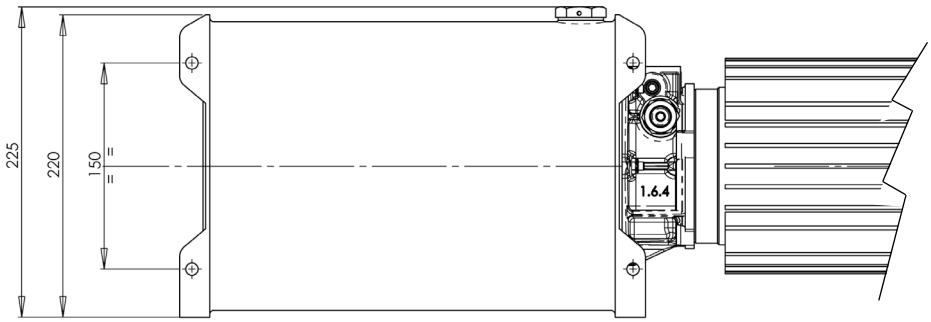

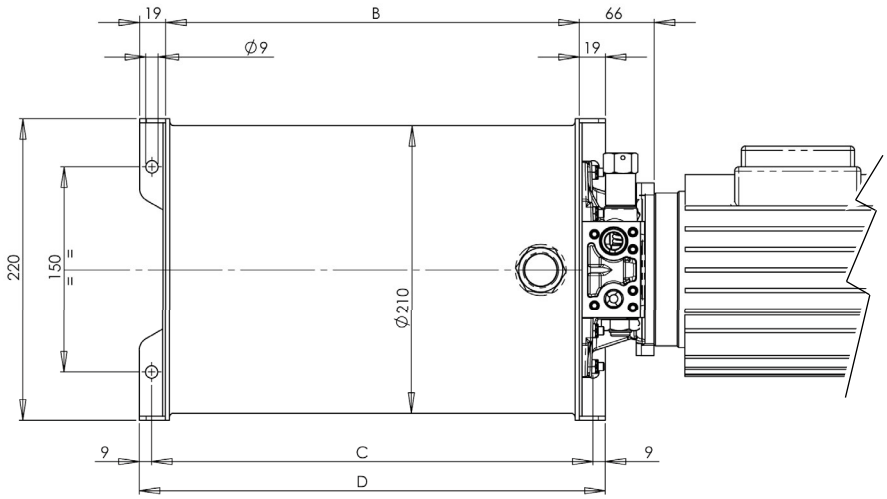

Capacità serbatoio *Tank capacity (lt)*	**Codice ordinazione** *Tank order code*	**Dimensioni** / *Dimension (mm)*		
		B	**C**	**D**
7	14910100576	212	232	250
10	14910100601	302	322	340
12	14910100629	377	397	415
15	14910100656	452	472	490

DIMENSIONI PK CON SERBATOI IN ACCIAIO
PK OVERALL DIMENSIONS WITH STEEL TANK
PK AC

Codice famiglia
Family code
149

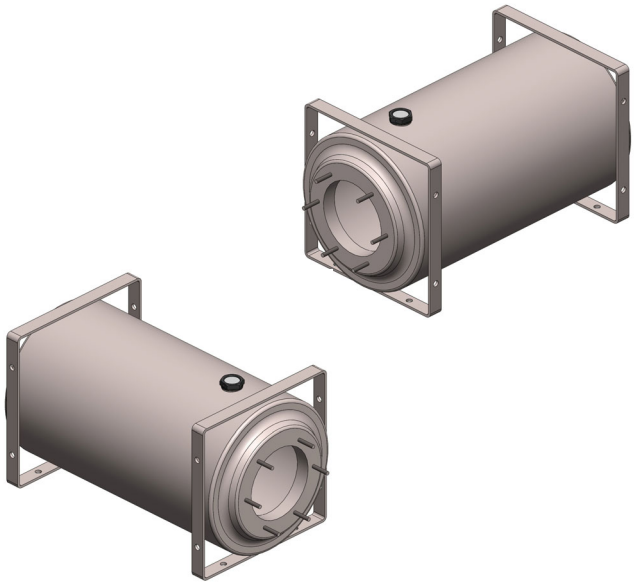

Serbatoio in acciaio con verniciatura EPOSSI/POLIESTERI colore RAL 7021 completo di:

- Tappo sfiato
- Guarnizione
- Tubo aspirazione EPK

Steel oil power EPOXY/POLYESTER painted colour RAL 7021 complete with:

- *Breather cap*
- *Gasket*
- *Suction pipe*

Ingombro / *Dimension*

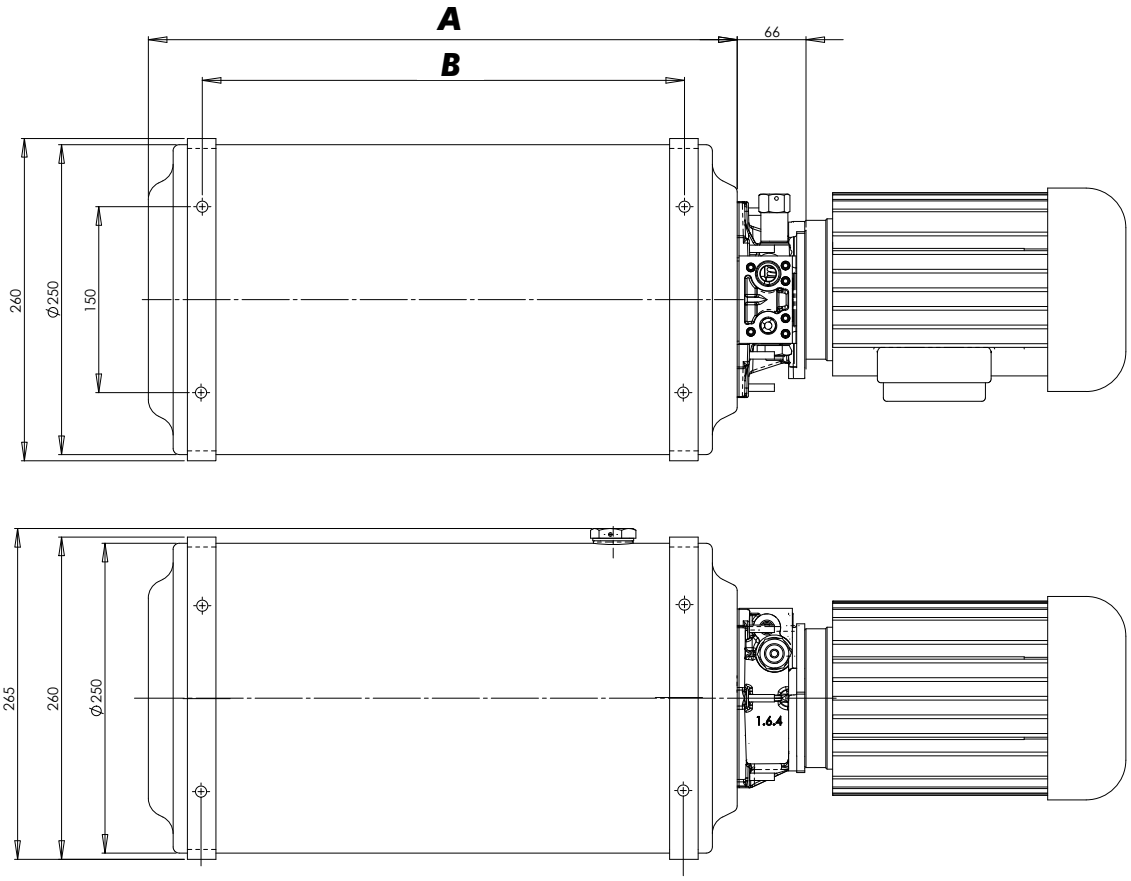

Capacità serbatoio *Tank capacity (lt)*	Codice ordinazione *Tank order code*	Dimensioni / *Dimension (mm)*	
		A	B
20	14910100709	475	389
30	14910100807	650	564

DIMENSIONI PK CON SERBATOI IN ACCIAIO
PK OVERALL DIMENSIONS WITH STEEL TANK
Tipo / *Type* SMALL

Codice famiglia
Family code
149

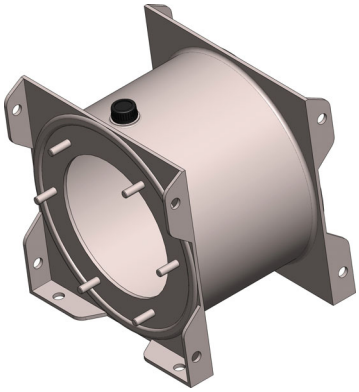

Serbatoio in acciaio con verniciatura EPOSSI/POLIESTERI colore RAL 7021 completo di:

- Tappo sfiato
- Guarnizione
- Tubo aspirazione EPK

Steel oil power EPOXY/POLYESTER painted colour RAL 7021 complete with:

- *Breather cap*
- *Gasket*
- *Suction pipe*

Ingombro / *Dimension*

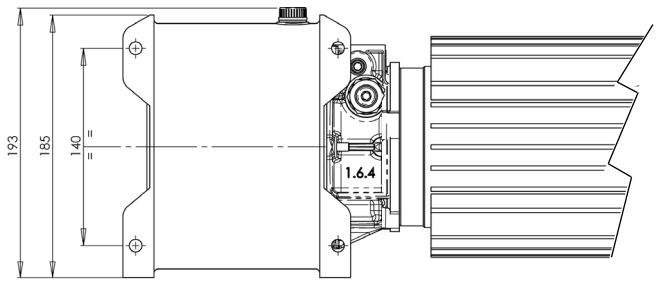

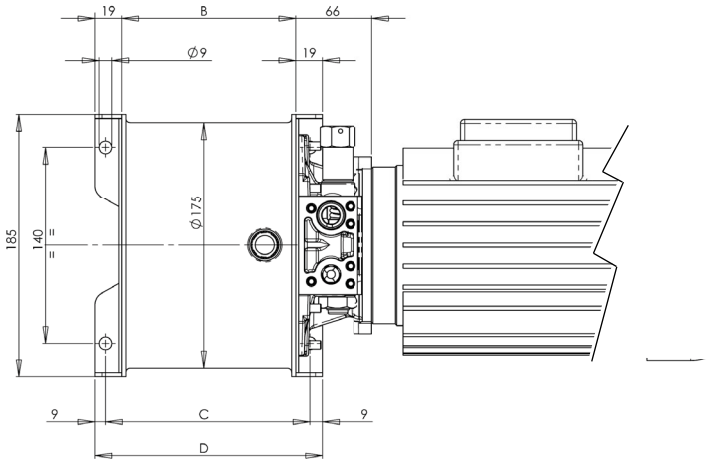

Capacità serbatoio *Tank capacity (lt)*	**Codice ordinazione** *Tank order code*	**Dimensioni** / *Dimension (mm)*		
		B	**C**	**D**
3	14910100245	152	172	190
4	14910100263	182	202	220
5	14910100281	222	242	260
6	14910100316	252	272	290
7	14910100343	302	322	340

DIMENSIONI PK CON SERBATOI IN ALLUMINIO
PK OVERALL DIMENSIONS WITH ALUMINIUM TANK
PK AC

Codice famiglia
Family code
149

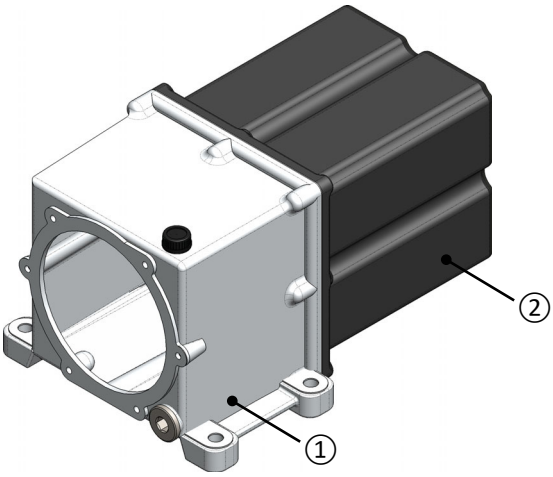

Serbatoio composto da base ① in alluminio e vaschetta ② in plastica.
Tank made up from aluminium base ① and plastic tray ②.

Il serbatoio include:
- Tappo sfiato
- Guarnizione
- Tubo aspirazione E.P.K.

The tank included:
- *Breather cap*
- *Gasket*
- *E.P.K. suction pipe*

Ingombro / *Dimension*

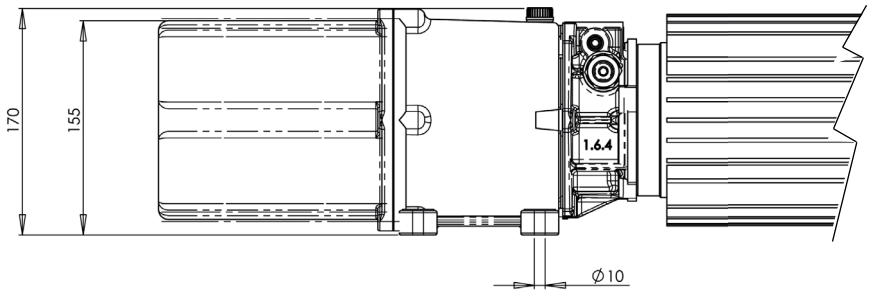

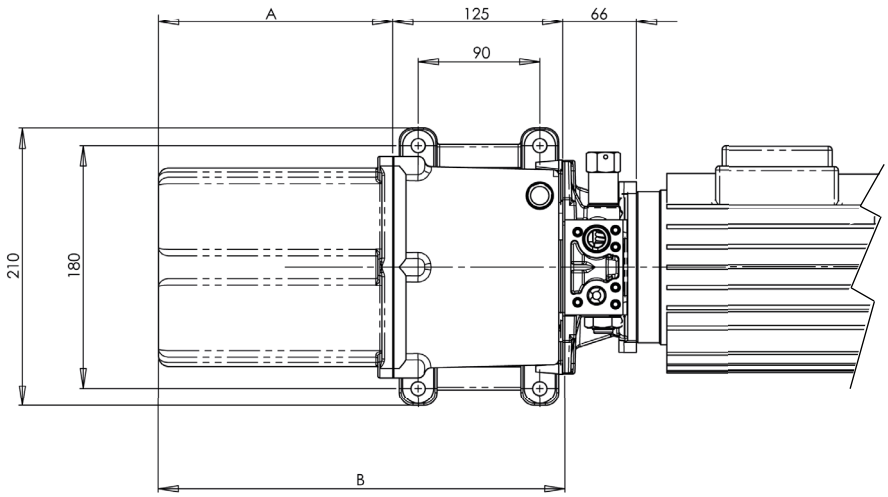

Capacità serbatoio *Tank capacity (lt)*	**Codice ordinazione** *Tank order code*	**Dimensioni** / *Dimension (mm)*	
		A	**B**
2	14910200020	20	145
3	14910200039	64	189
5	14910200057	174	299
7	14910200075	290	415

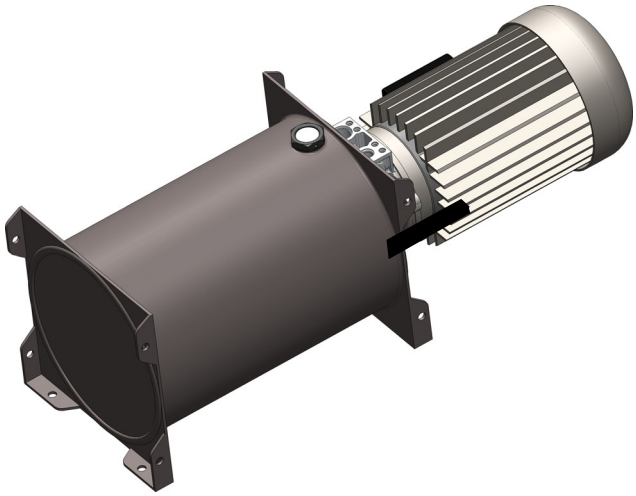

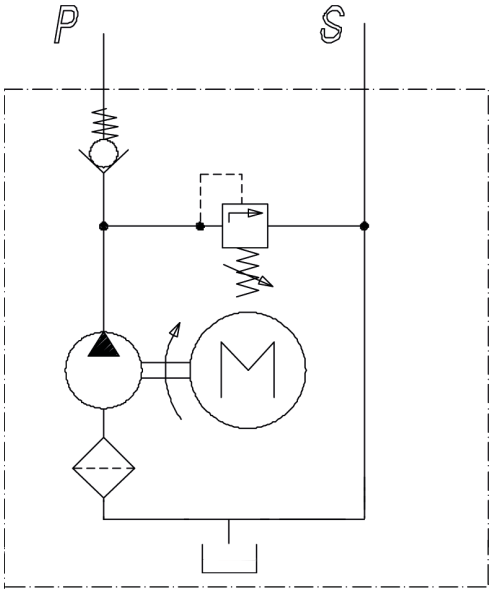

PK AC tipo STD

Minicentralina (unità di potenza) con motore a corrente alternata trifase o monofase a 2 o 4 poli. E' composta da: serbatoio, pompa ad ingranaggi autocompensata, flangia accoppiamento motore/pompa, valvola di non ritorno e valvola di sicurezza regolabile. E' predisposta per il montaggio diretto dei nostri distributori manuali o elettrovalvole.

IMPIEGO: la possibilità di montare direttamente sulle minicentraline più comandi (manuali o elettrici) completati da altri accessori (valvole doppio ritegno, pulsantiere, ecc.), rendono questa minicentralina adatta a diversi allestimenti.

É NORMALMENTE PREVISTA ED ASSEMBLATA PER UN MONTAGGIO ORIZZONTALE.
A RICHIESTA MONTAGGIO VERTICALE.

AC PK type STD (Standard)

Mini power-pack (power unit) with three-phase or single-phase, 2 or 4-pole A.C. motor. Consist of: tank, self-balancing gear pump, motor/pump coupling flange, check valve and adjustable safety valve. Can be fitted directly with our manual directional control valve or solenoid valves.

USE: *the possibility for fitting a number of controls (manual or electrical) an other accessories (double check valves, button panels, etc.), directly on to these mini power-packs makes them adaptable to a range of uses.*

USUALLY IT IS SUPPLIED AS HORIZONTALLY MOUNTING CONFIGURATION.
ON DEMAND IT CAN BE SUPPLIED AS VERTICALLY MOUNTING CONFIGURATION.

PK STD AC con motore TRIFASE 4poli (380V-1500 giri/1)
PK STANDARD AC with THREE-PHASE 4 pole motor (380-1500rpm)

Serbatoio *Tank*		**Pompa** *Pump*	**Motore** *Motor*		
Tipo *Type*	**Capacità** *Capacity lt*	**Cilindrata** *Displacement cm³/rev.*	HP 0,35	HP 0,75	HP 1
Acciaio Steel	7	1		14810207105	14816207103
		2		14810207203	14816207201
		3,1			14816207318
		4,7			14816207470
	10	1		14810210100	14816210108
		2		14810210208	14816210206
		3,1			14816210313
		4,7		14810210477	14816210475
		5,7			14816210573
	15	1		14810215105	14816215103
		2		14810215203	14816215201
		3,1			14816215318
		4,7		14810215472	
		5,7			14816215578
	20	1		14810220108	14816220106
		2		14810220206	14816220204
		3,1		14810220313	14816220311
		5,7			14816220571
		9,8		14810220984	
Small Acciaio Steel type Small	3	1		14810503106	14816503104
		2		14810503204	14816503202
		3,1			14816503319
	4	1		14810504105	14816504103
		2		14810504203	14816504201
		3,1			14816504318
	5	1	14805505105	14810505104	14816505102
		2		14810505202	14816505200
		3,1			14816505317
		4,7			14816505479
		5,7			14816505577
	6	1		14810506103	14816506101
		2		14810506201	14816506209
		3,1			14816506316
Alluminio Aluminium	2	1		14810402108	14816402106
		2		14810402206	14816402204
		3,1		14810402313	14816402311
	3	1		14810403107	14816403105
		2		14810403205	14816403203
		3,1			14816403310
		4,7			14816403472
	5	1		14810405105	14816405103
		2		14810405203	14816405201
		3,1			14816405318
		4,7			14816405470

PK STD AC con motore TRIFASE 4poli (380V-1500 giri/1)
PK STANDARD AC with THREE-PHASE 4 pole motor (380-1500rpm)

Serbatoio *Tank*		**Pompa** *Pump*	**Motore** *Motor*			
Tipo *Type*	**Capacità** *Capacity lt*	**Cilindrata** *Displacement cm³/rev.*	HP 1,5	HP 2	HP 3	HP 4
Acciaio Steel	5	2				
		3,1				
		4,7	14822205479			
	6	4,7				
	7	2	14822207208	14828207206		
		3,1	14822207315	14828207313	14834207310	
		4,7	14822207477	14828207475	14834207472	
		5,7	14822207575	14828207573	14834207570	
	10	2	14822210203	14828210201	14834210208	
		3,1	14822210310	14828210318	14834210315	
		4,7	14822210472	14828210470	14834210477	14840210474
		5,7	14822210570	14828210578	14834210575	14840210572
		7,8		14828210783	14834210780	14840210787
	15	2	14822215208	14828215206		
		3,1	14822215315	14828215313	14834215310	
		4,7	14822215477	14828215475	14834215472	14840215479
		5,7	14822215575	14828215573	14834215570	14840215577
		7,8	14822215780		14834215785	14840215782
		9,8			14834215981	
	20	2	14822220201	14828220209		
		3,1	14822220318	14828220316	14834220313	
		4,7	14822220470	14828220478	14834220475	14840220472
		5,7	14822220578	14828220576	14834220573	14840220570
		7,8			14834220788	14840220785
		9,8		14828220987	14834220984	14840220981
Small Acciaio Steel type Small	3	2	14822503209	14828503207		
		3,1	14822503316	14828503314		
	4	2	14822504208	14828504206		
		3,1	14822504315	14828504313		
	5	2	14822505207	14828505205		
		3,1	14822505314	14828505312		
		4,7	14822505476			
	6	2	14822506206	14828506204		
		3,1	14822506313	14828506311		
		4,7		14828506473		
Alluminio Aluminium	2	2	14822402201	14828402209		
		3,1	14822402318			
		4,7		14828402478		
	3	1				
		2	14822403200	14828403208		
		3,1	14822403317	14828403315		
		5,7			14834403572	
	5	2	14822405208	14828405206		
		3,1	14822405315	14828405313		
		5,7		14828405573		
	7	5,7				14840407575

PK STD AC con motore TRIFASE 2 poli (380V-3000 giri/1)
PK STANDARD AC with THREE-PHASE 2 pole motor (380-3000rpm)

Serbatoio *Tank*		**Pompa** *Pump*	**Motore** Motor					
Tipo *Type*	**Capacità** *Capacity lt*	**Cilindrata** *Displacement cm³/rev.*	HP 0,75	HP 1	HP 1,5	HP 2	HP 3	HP 4
Acciaio *Steel*	5	2						
		3,1						
	6	2						
		2,6						
		3,1						
	7	1	14812207101	14818207109	14824207106			
		2	14812207209	14818207207	14824207204	14830207201	14836207209	
		2,6						
		3,1			14824207311	14830207318	14836207316	
		4,7				14830207470	14836207478	
	10	1	14812210106	14818210104	14824210101			
		2	14812210204	14818210202	14824210209	14830210206	14836210204	
		2,6						
		3,1		14818210319	14824210316	14830210313	14836210311	14842210318
		4,7				14830210475	14836210473	
	15	1	14812215101	14818215109	14824215106			
		2	14812215209	14818215207	14824215204	14830215201		
		2,6						
		3,1		14818215314	14824215311	14830215318	14836215316	14842215313
		4,7				14830215470	14836215478	14842215475
		5,7						14842215573
		7,8						14842215788
	20	1	14812220104	14818220104	14824220109			
		2	14812220202	14818220200	14824220207	14830220204		
		2,6						
		3,1		14818220317	14824220314	14830220311	14836220319	14842220316
		4,7				14830220473	14836220471	14842220478
		5,7			14824220574	14830220571	14836220579	14842220576
		9,8						14842220987
	30	3,1						14842230314
Small Acciaio *Steel type Small*	3	1	14812503102	14818503100	14824503107			
		2	14812503200	14818503208	14824503205	14830503202		
	4	1	14812504101	14818504109	14824504106			
		2	14812504209	14818504207	14824504204	14830504201		
	5	1	14812505100	14818505108	14824505105			
		2	14812505208	14818505206	14824505203	14830505200		
	6	1	14812506109	14818506107	14824506104			
		2	14812506207	14818506205	14824506202	14830506209		
Alluminio *Aluminium*	2	1	14812402104	14818402102	14824402109			
		2	14812402202	14818402200	14824402207	14830402204		
	3	1	14812403103	14818403101	14824403108			
		2	14812403201	14818403209	14824403206	14830403203		
	5	1	14812405101	14818405109	14824405106			
		2	14812405209	14818405207	14824405204	14830405201		
		3,1				14830405318	14836405316	
		4,7		14818405476				
	7	4,7		14818407474				

PK STD AC con motore MONOFASE 4 poli e 2 poli
PK STANDARD AC with SINGLE-PHASE 4 pole and 2 pole motor

Serbatoio *Tank*		Pompa *Pump*	MOTORE 4 POLI / *4-POLE MOTOR*				
Tipo *Type*	**Capacità** *Capacity lt*	**Cilindrata** *Displacement cm³/rev.*	HP 0,75	HP 1	HP 1,5	HP 2	HP 3
Acciaio *Steel*	5	2					
		3,1				14832205316	
	7	1	14814207107	14820207104		14832207109	
		2	14814207205	14820207202	14826207200	14832207207	
		3,1		14820207319	14826207317	14832207314	
		4,7	14814207474		14826207479	14832207476	
		5,7		14820207579	14826207577	14832207574	
	10	1	14814210102	14820210109		14832210104	
		2	14814210200	14820210207	14826210205	14832210202	
		3,1		14820210314	14826210312	14832210319	
		4,7	14814210479		14826210474	14832210471	
		5,7		14820210574	14826210572	14832210579	
		9,8				14832210980	
	15	1	14814215107	14820215104			
		2	14814215205	14820215202	14826215200	14832215207	
		3,1		14820215319	14826215317	14832215314	
		4,7	14814215474			14832215476	
		5,7		14820215579	14826215577	14832215574	
		7,8		14820215784			
	20	1	14814220100	14820220107			
		2	14814220208	14820220205	14826220203	14832220200	
		3,1		14820220312	14826220310	14832220317	14838820319
		4,7				14832220479	14838820471
		5,7			14826220570	14832220577	
		7,8					14838820784
		9,8					14838820980
	30	3,1				14832230315	
Small Acciaio *Steel type Small*	3	1	14814503108	14820503105		14832503100	
		2	14814503206	14820503203	14826503201	14832503208	
		3,1			14826503318		
	4	1	14814504107	14820504104		14832504109	
		2	14814504205	14820504202	14826504200	14832504207	
	5	1	14814805106	14820505103		14832505108	
		2	14814505204	14820505201	14826505209	14832505206	
	6	1	14814506105	14820506102		14832506107	
		2	14814506203	14820506200	14826506208	14832506205	
Alluminio *Aluminium*	2	1	14814402100	14820402107		14832402102	
		2	14814402208	14820402205	14826402203	14832402200	
	3	1	14814403109	14820403106			
		2	14814403207	14820403204	14826403202	14832403209	
		3,1	14814403314			14832403316	
	5	1	14814405107	14820405104			
		2	14814405205	14820405202	14826405200	14832405207	
		3,1		14820405319	14826405317	14832405314	
		4,7	14814405474	14820405471	14826405479		

Serbatoio *Tank*		Pompa *Pump*	MOTORE 2 POLI / *2-POLE MOTOR*				
Tipo *Type*	**Capacità** *Capacity lt*	**Cilindrata** *Displacement cm³/rev.*	HP 0,75	HP 1	HP 1,5	HP 2	HP 3
Acciaio *Steel*	6	2					
		2,6					
	10	2					14838210200
	15	5,7					14838215572
	20	2					14838220208
		3,1					14838220315
		5,7					14838220575
		9,8					14838220986
Alluminio *Aluminium*	2	3,1					14838402315

RICAMBI / *SPARE PARTS*

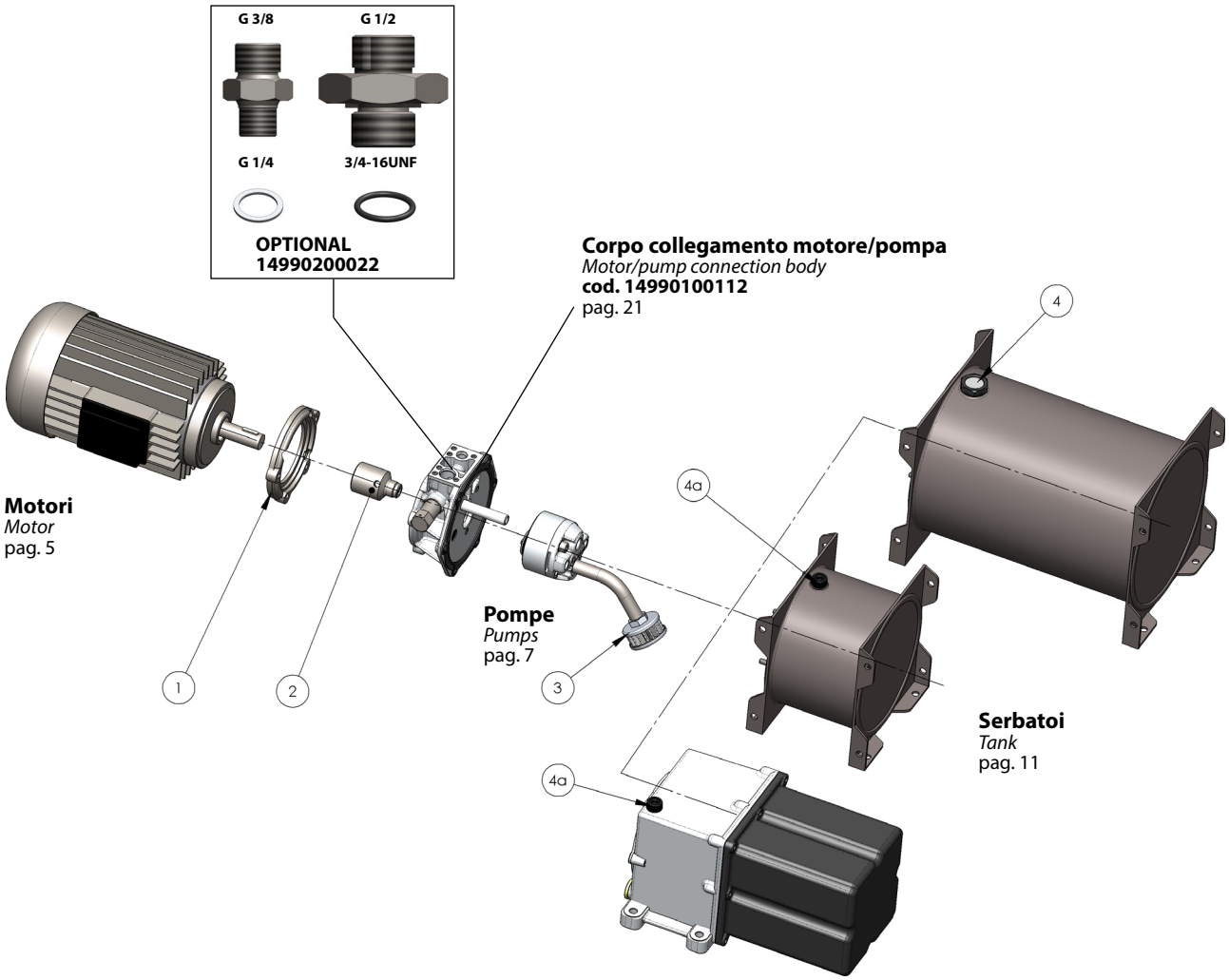

Pos.	Codice/*Code*	Descrizione/*Description*	N°
1	vedi tabella / *see table*	Flangia / *Flange*	1
2	vedi tabella / *see table*	Manicotto collegamento motore-pompa *Motor-pump coupling collar*	1
3	11800000064	Cartuccia filtro / *Filter cartridge*	1
4	50900500015	Tappo sfiato 3/4" / *3/4" Breather cap*	1
4a	50900500051	Tappo sfiato 3/8" / *3/8" Breather cap*	1

Potenza motore *Motor power* ***(HP)***	Flangia *Flange*	Manicotto *Coupling*	Kit manicotto/flangia *Coupling/flange kit*
0,75	51900300221	11400400577	14895000759
1			
1,5	51900300212	11400400568	14895001507
2			
3	51900300203	11400400595	14895003005
4			

Dettaglio corpo collegamento motore / pompa
Motor / pump connection body detail
cod. 14990100112

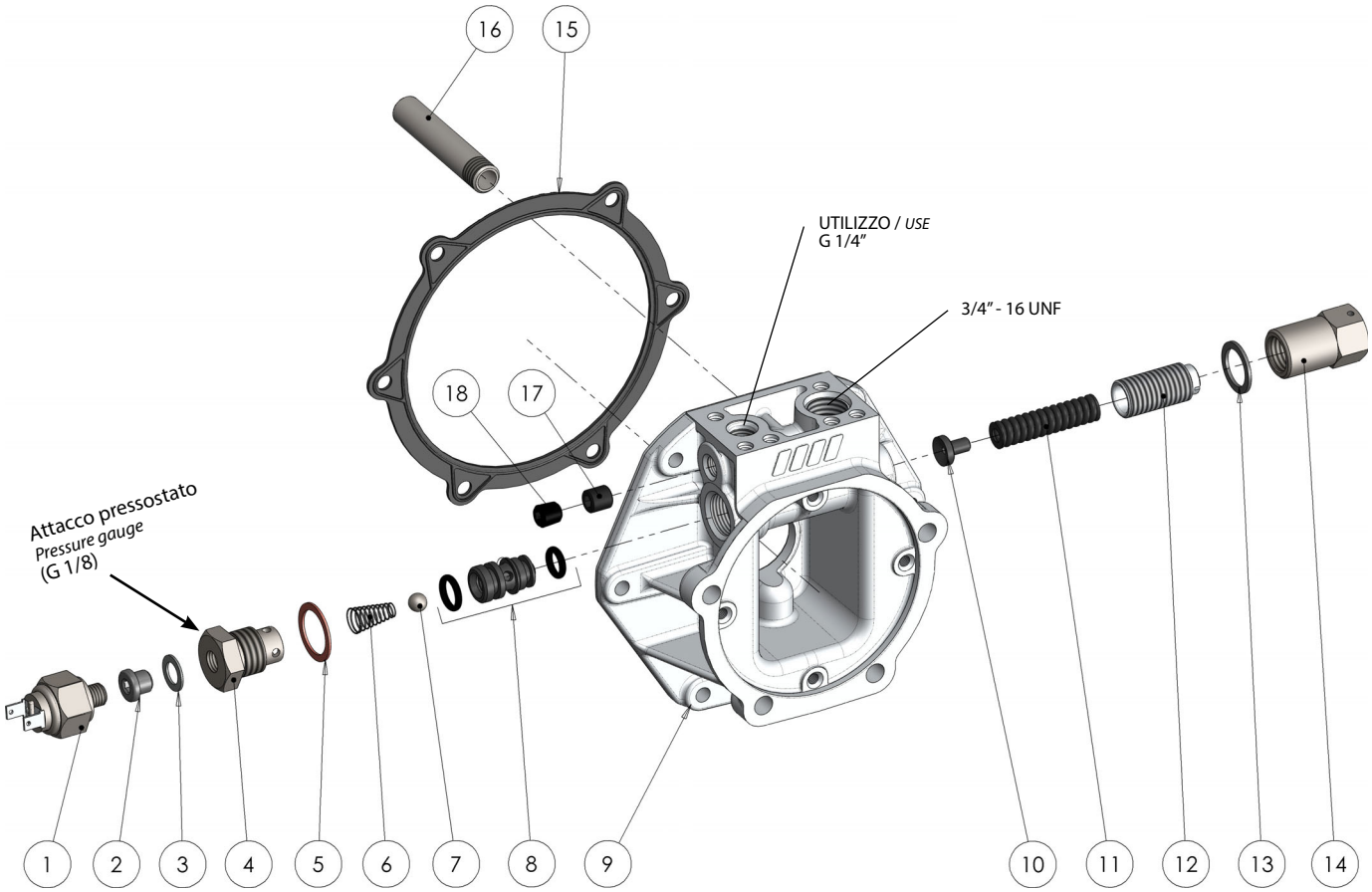

Pos.	Codice/*Code*	Descrizione/*Description*	N°
1	12200900011	Idrostop (optional)	1
2	11500600108	Tappo in acciaio / *Steel plug*	1
3	11600900069	Rondella alluminio 10x16x1 / *Aluminium washer 10x16x1*	1
4	54000300226	Tappo valvola di ritegno con foro idrostop *Check valve cap with hole for idrostop*	1
5	11600901193	Rondella rame 20x26x1 / *Copper washer*	1
6	51200400135	Molla conica / *Tapered spring*	1
7	51000900072	Sfera 5/16" A / *5/16" A ball*	1
8	50002000032	Gruppo corpo guida sfera / *Ball guide casing*	1
9	51900300347	Corpo collegamento motore-pompa (campanina) *Motor pump connection casing (bell housing)*	1
10	54300100017	Perno di tenuta e guida molla / *Holding pin and spring guide*	1
11	51200501071	Molla / *Spring*	1
12	50400000172	Grano di registro / *Register screw*	1
13	11600900309	Rondella alluminio 17x23x1,5 / *Aluminium washer 17x23x1,5*	1
14	54000600045	Tappo ch.22 / *Screw cap. ch. 22*	1
15	50600001266	Guarnizione sagomata / *Gasket*	1
16	54100200010	Tubo scarico / *Tube*	1
17	50401410094	Grano / *Screw*	1
18	50402010087	Grano conico / *Tapered dowel*	1

Montaggio elettrovalvole singole CETOP
CETOP single solenoid valves assembly
PK STD AC

Codice famiglia
Family code
148

Cod. 14911600042
PANNELLO SINGOLO CON VALVOLA DI BLOCCO
SINGLE PANEL WITH CHECK VALVE

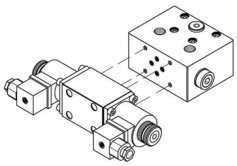

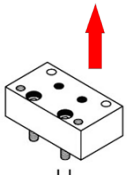

Cod. 14911500052
PANNELLO DI PARTENZA
STARTING PANEL

Cod. 14911500061
PANNELLO SINGOLO STANDARD
SOLO FINO HP 1
SINGLE STANDARD PANEL
ONLY TO HP 1

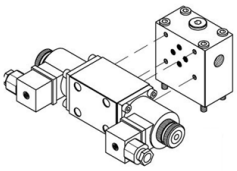

Cod. 14911500043
PANNELLO DI PARTENZA
STARTING PANEL

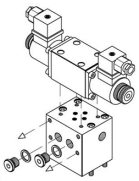

Cod. 14911500221
PANNELLO SINGOLO BASE P.S.
SOLO FINO HP 1
SINGLE P.S. STANDARD PANEL ***ONLY TO HP 1***

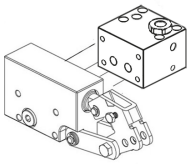

Pompa/Pump **14901100708**

Cod. 14911500132
PANNELLO SINGOLO BASE R.E.
SOLO FINO HP 1
SINGLE STANDARD PANEL
ONLY TO HP 1

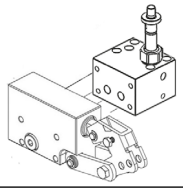

Pompa/Pump **14901100708**

Cod. 148.....
MINICENTRALINA PK STANDARD
TYPE PK STD POWER-PACK

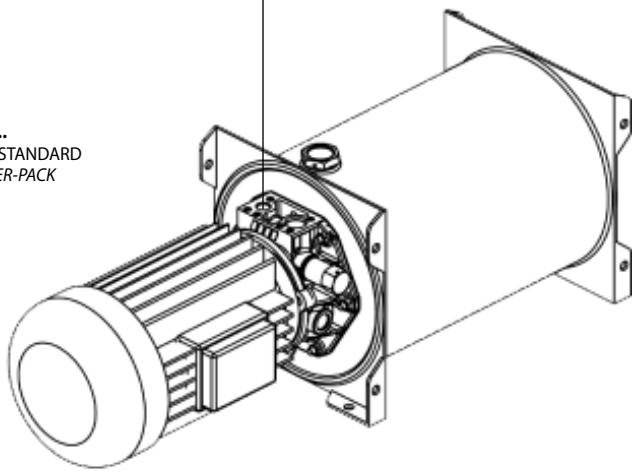

Per ingombri pannelli vedere sez. ACCESSORI
For panels dimensions see sect. ACCESSORIES

Per schemi EV vedere pag. 43
For various solenoid valves configuration please refer to page 43.

Montaggio orizzontale elettrovalvole multiple CETOP
CETOP multiple solenoid valves horizontal assembly PK STD AC

Codice famiglia
Family code
148

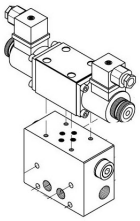

Cod. 14911600042
PANNELLO CON VALVOLA DI BLOCCO
PANEL WITH CHECK VALVE

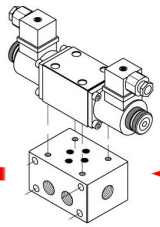

Cod. 14911500070
PANNELLO STANDARD
STANDARD PANEL

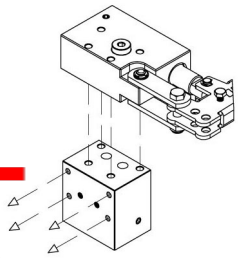

Cod. 14901100717
POMPA A MANO EMERGENZA
EMERGENCY HAND PUMP

Cod. 14911500196
PANNELLO CON EMERGENZA
PANEL WITH EMERGENCY

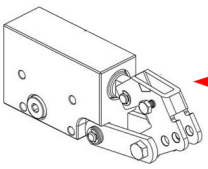

Cod. 14901100708
POMPA A MANO EMERGENZA (USARE CON MAX. 2 ELETTROVALVOLE)
EMERGENCY HAND PUMP (USE WITH 2 SOLENOID VALVES MAX.)

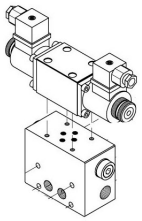

Cod. 14911600042
PANNELLO CON VALVOLA DI BLOCCO
PANEL WITH CHECK VALVE

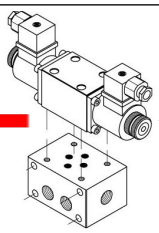

Cod. 14911500070
PANNELLO STANDARD
STANDARD PANEL

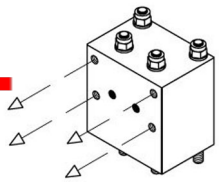

Cod. 14911500187
PANNELLO DI PARTENZA. NORMALMENTE UTILIZZATO SOLO PER PANNELLI CON VALVOLA DI BLOCCO 14911600042
STARTING PANEL. NORMALLY USED ONLY FOR PANELS WITH CHECK VALVE 14911600042

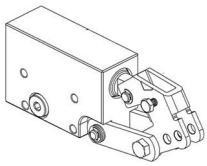

Cod. 14901100708
POMPA A MANO EMERGENZA (USARE CON MAX. 2 ELETTROVALVOLE)
EMERGENCY HAND PUMP (USE WITH 2 SOLENOID VALVES MAX.)

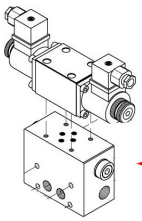

Cod. 14911600042
PANNELLO CON VALVOLA DI BLOCCO
PANEL WITH CHECK VALVE

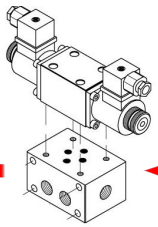

Cod. 14911500070
PANNELLO STANDARD
STANDARD PANEL

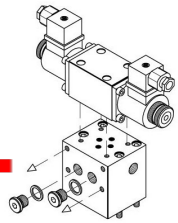

Cod.14911500043
PANNELLO DI PARTENZA **OLTRE HP1**
*STARTING PANEL **OVER HP1***

Cod. 148.....
MINICENTRALINA PK STANDARD
TYPE PK STD POWER-PACK

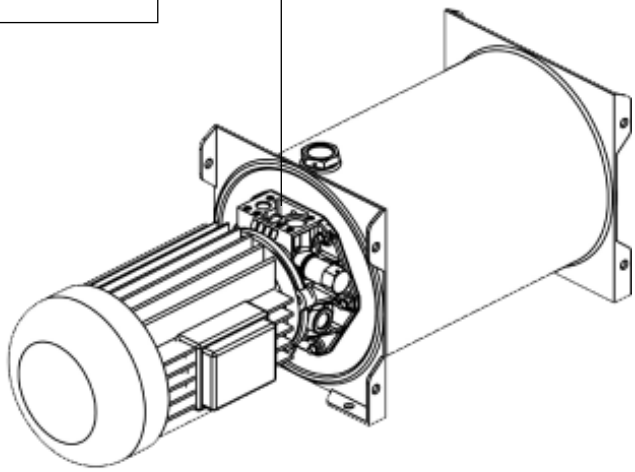

Per ingombri pannelli vedere sez. ACCESSORI
For panels dimensions see sect. ACCESSORIES

Per schemi EV vedere pag. 43
For various solenoid valves configuration please refer to page 43.

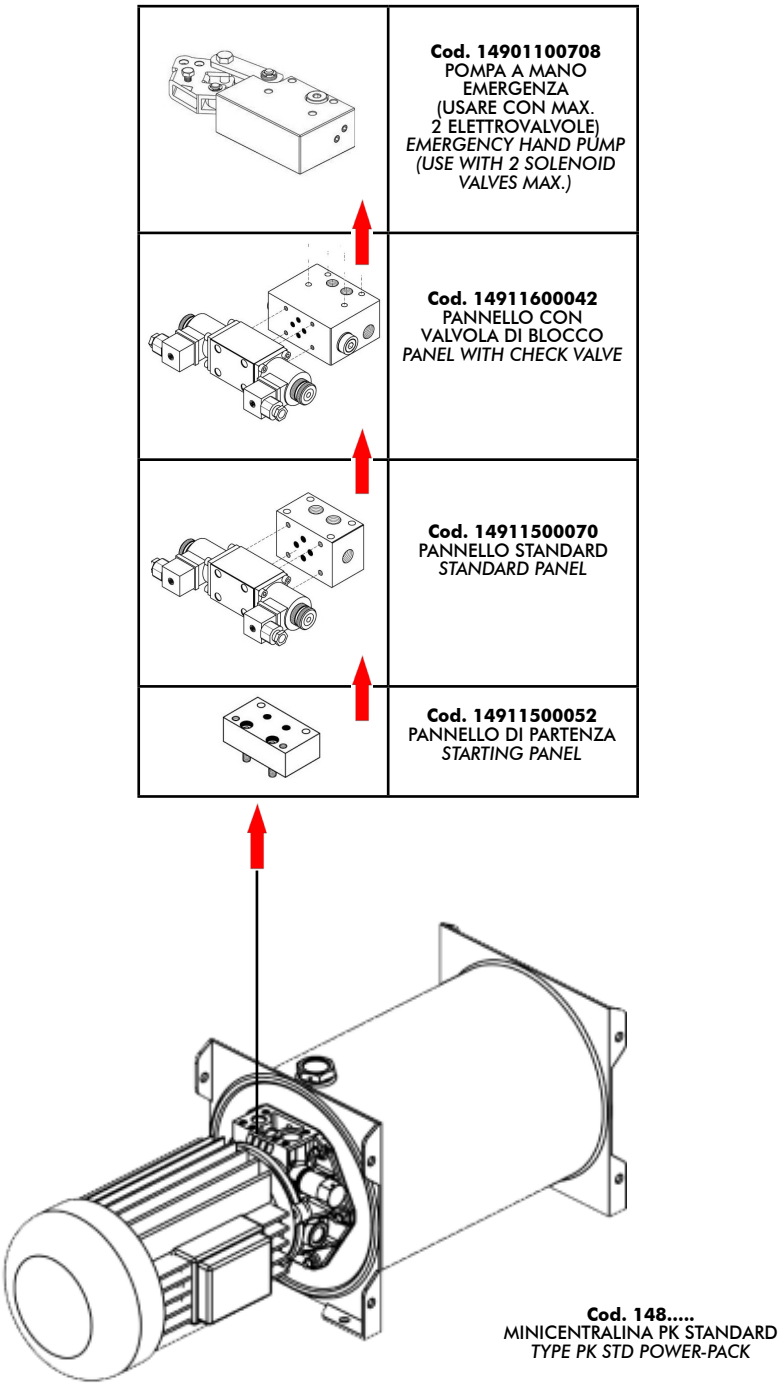

Per ingombri pannelli vedere sez. ACCESSORI
For panels dimensions see sect. ACCESSORIES

Per schemi EV vedere pag. 43
For various solenoid valves configuration please refer to page 43.

Distributori LT 18 - Montaggio e accessori
Assembly of LT 18 directional control valves and accessories PK STD AC

Codice famiglia
Family code
148

Per ingombri pannelli vedere sez. ACCESSORI
For panels dimensions see sect. ACCESSORIES

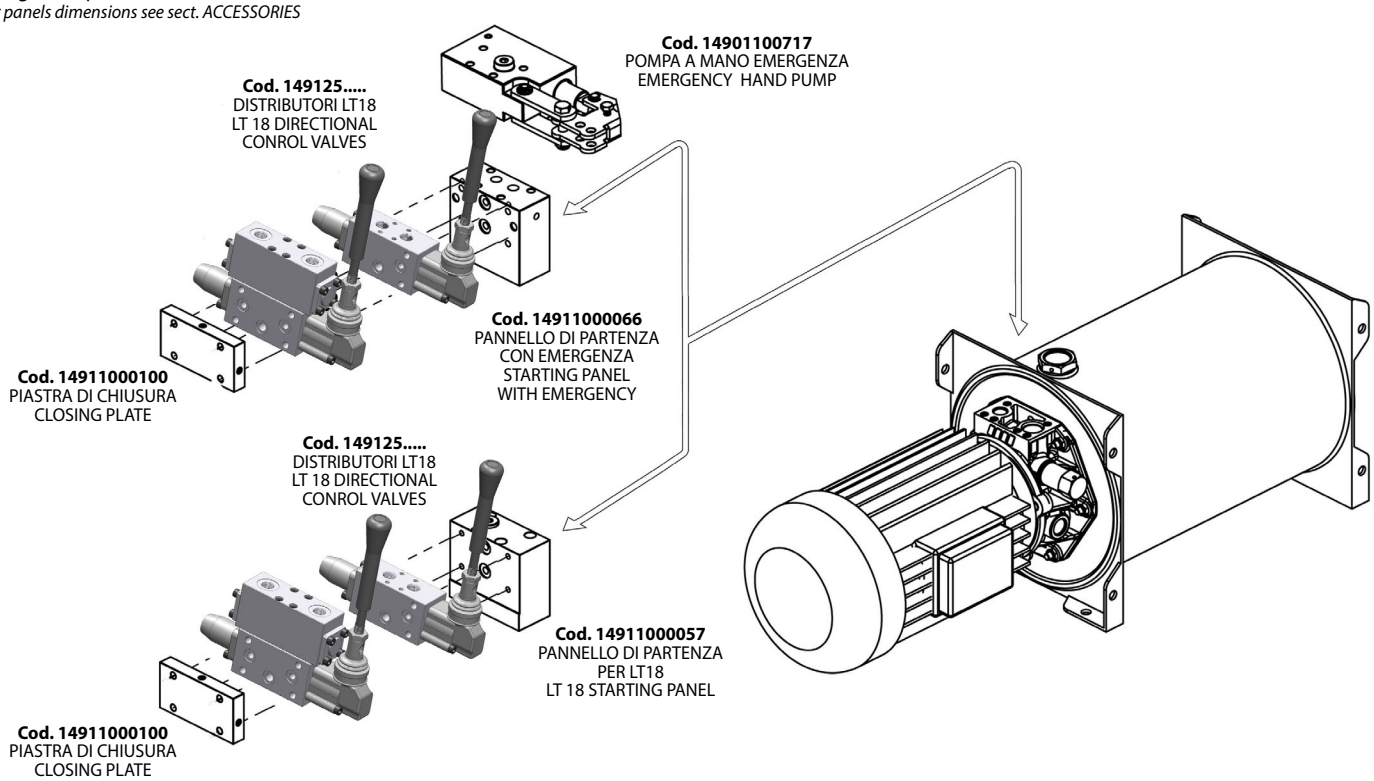

Schema distributori in serie / *Series distributors series*

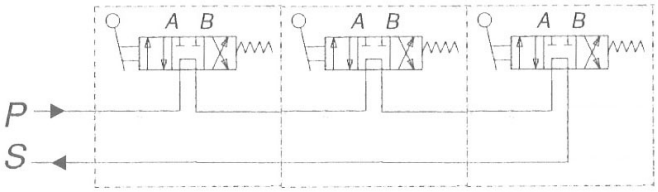

Codice/*Code*	**Descrizione**/*Description*
14912500023	Distributore intermedio LT18 1L DE A5/P3 / *Intermediate distributor LT18 1L DE A5/P3*
14912500041	Distributore intermedio LT18 1L SE A15/P3 / *Intermediate distributor LT18 1L SE A15/P3*
14912500050	Distributore intermedio LT18 1L DE A4/P5+Scatto-Scatto / *Intermediate distributor LT18 1L DE A4/P5+Trip*
14912500087	Distributore intermedio LT18 1L DE+Vlv.blocco / *Intermediate distributor LT18 1L DE+Block valve*

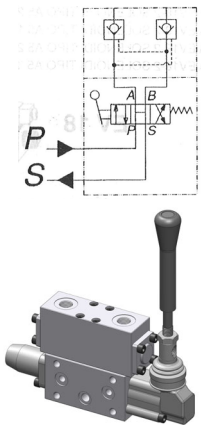

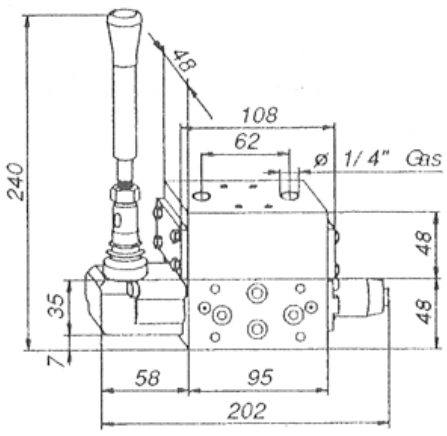

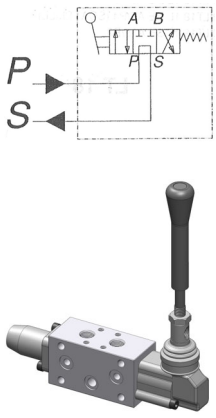

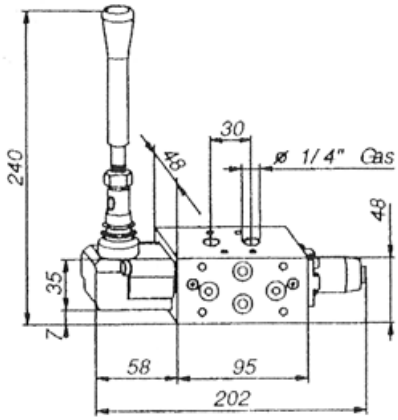

Codice / *Code*
14901100717

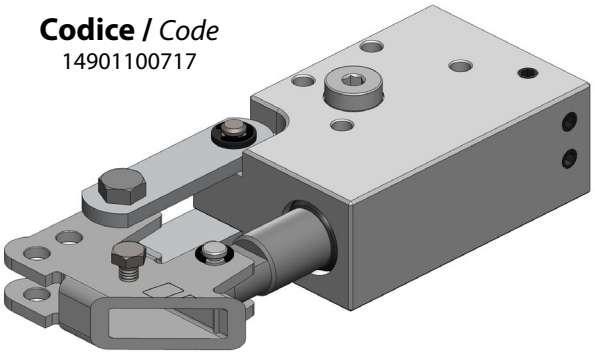

Codice / *Code*
14901100708

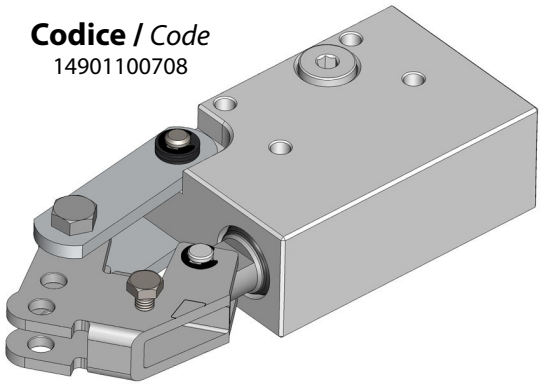

Ingombro / *Dimension* **14901100717**

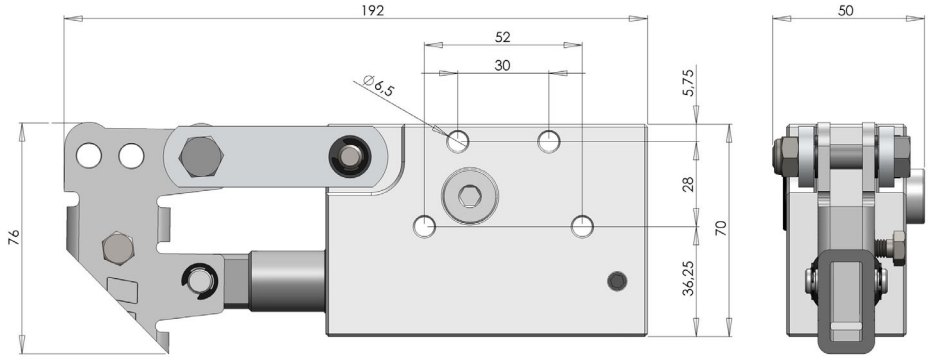

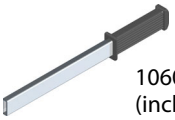

10600000283 L=320mm
(inclusa - *included*)

Ingombro / *Dimension* **14901100708**

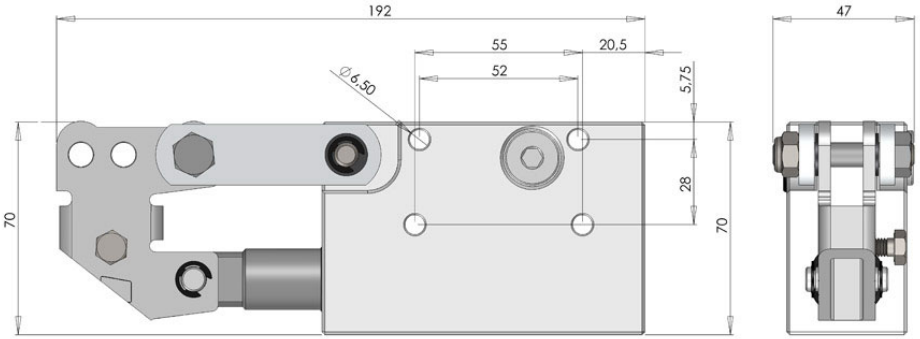

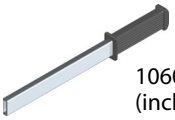

10600000283 L=320mm
(inclusa - *included*)

Esempio di montaggio
Mounting example

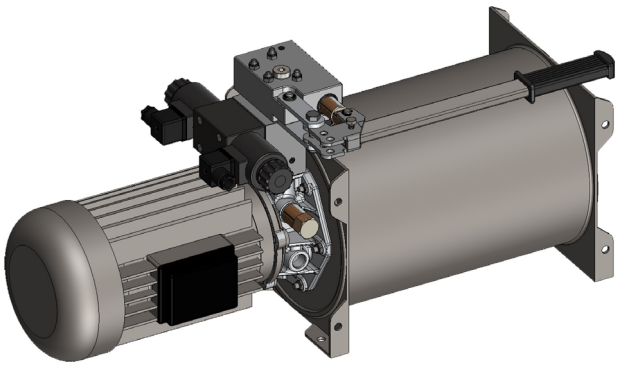

Pompa a mano di emergenza su serbatoio
Emergency hand pump on tank
PK AC

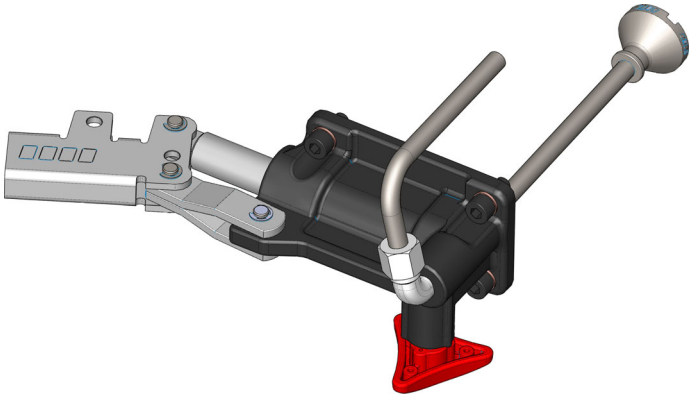

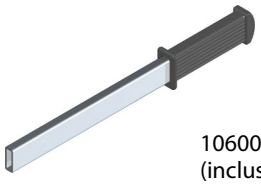

10600000176 L=500mm
(inclusa - *included*)

Codice/*Code*	**Descrizione**/*Description*
14901100673	Gruppo pompante PMSE 15 senza rubinetto / *PMSE 15 pump unit without cock*
14901100682	Gruppo pompante PMSE 15 con rubinetto / *PMSE 15 pump unit with cock*

In caso di mancata erogazione di corrente può risultare molto utile nei casi di emergenza, l'utilizzo di una pompa a mano per portare a termine il lavoro iniziato in modo automatico con la minicentralina.
Sono disponibili due tipi di gruppo pompante:
- Gruppo con rubinetto di scarico che permette lo scarico diretto dell'olio dal circuito in pressione nel serbatoio indicato per sistemi a S.E.
- Gruppo senza rubinetto di scarico da utilizzare unitamente ai dispositivi DE montati sulle EPK. Entrambi i gruppi pompanti manuali sono dotati di valvola di ritegno e possono essere montati solamente sulle minicentraline PK con serbatoio in acciaio.

In the event of an electrical current failure, the hand-pump is very useful for finishing off the work started automatically with the power-pack.
Two types of pump units are avilable:
- Unit with manual discharge valve for the direct discharge of the pressurised circuit oil back to the tank via the hand-pump emergency circuit.
- Unit whitout manual discharge valve, With this unit, the pressurised circuit can only de discharged through the cartridge valve. Both hand-pump units have check valves, and can be fitted only on the PK, power-pack with steel tank.

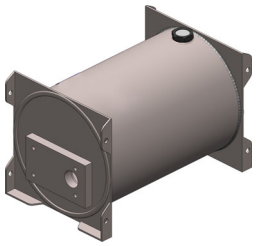

Serbatoio acciaio / *Steel tank*	
Capacità serbatoio *Tank capacity*	***Codice ordinazione*** *Tank order code*
7 lt	14910101075
10 lt	14910101100
15 lt	14910101155

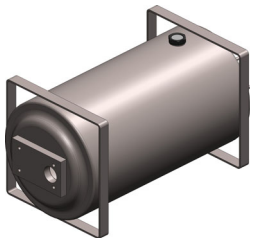

Serbatoio acciaio / *Steel tank*	
Capacità serbatoio *Tank capacity*	***Codice ordinazione*** *Tank order code*
20 lt	14910101208

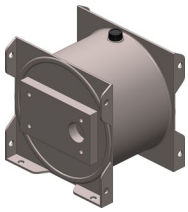

Serbatoio acciaio "SMALL" / *"SMALL" Steel tank*	
Capacità serbatoio *Tank capacity*	***Codice ordinazione*** *Tank order code*
4 lt	14910100941
5 lt	14910100950
6 lt	14910100969
7 lt	14910100978

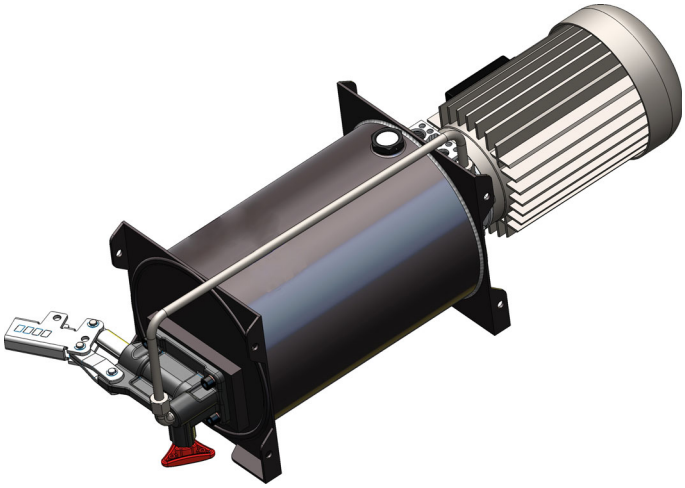

N.B. L'ordine della pompa a mano di emergenza deve essere composto dal codice della pompa a mano (pag.28), dal codice del serbatoio (pag.28) e dal codice della elettropompa EPK (pag. 33) adatta.

NB: the order of the emergency hand pump must be made up of the hand pump (page 28) code, the tank (page 28) code and the code of the suitable EPK (page 33) electric pump.

Ingombro / *Dimension*

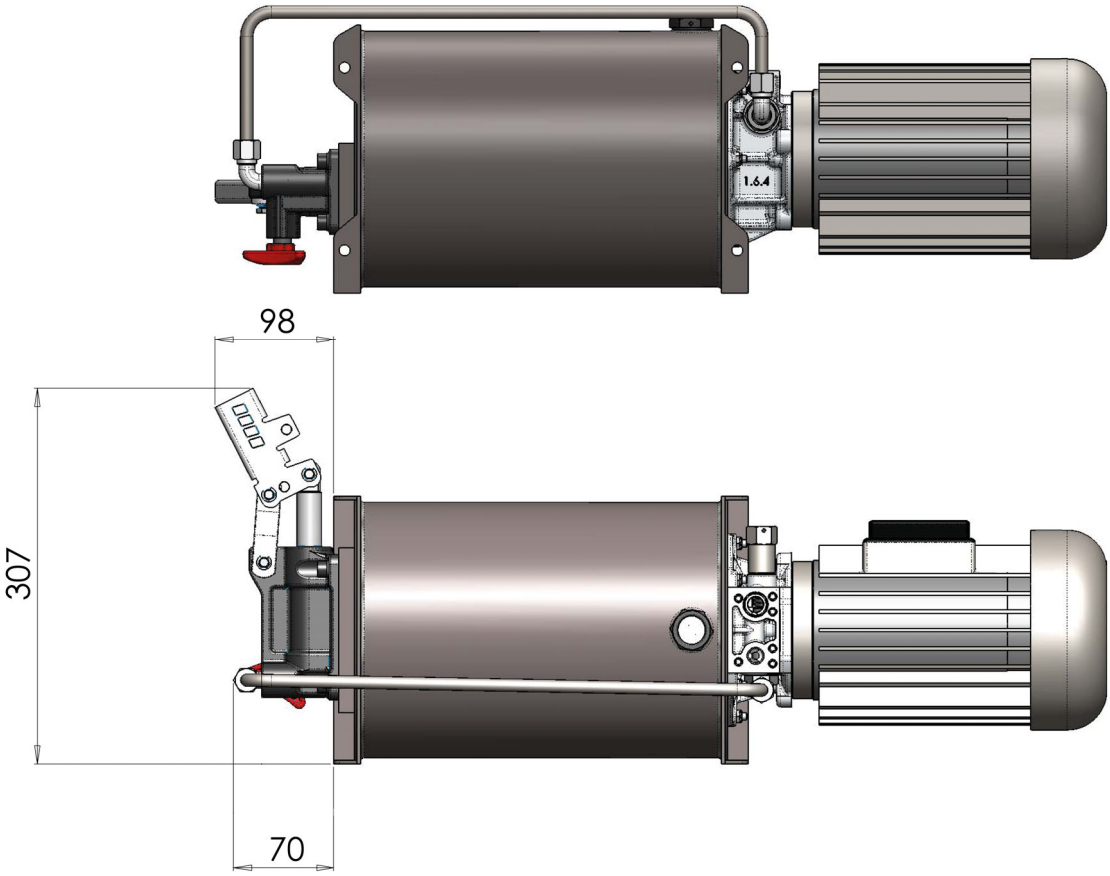

Applicazione pompa a mano di emergenza su serbatoio
Application emergency hand pump on tank
Serbatoio acciaio 20LT / *Steel tank 20L.*

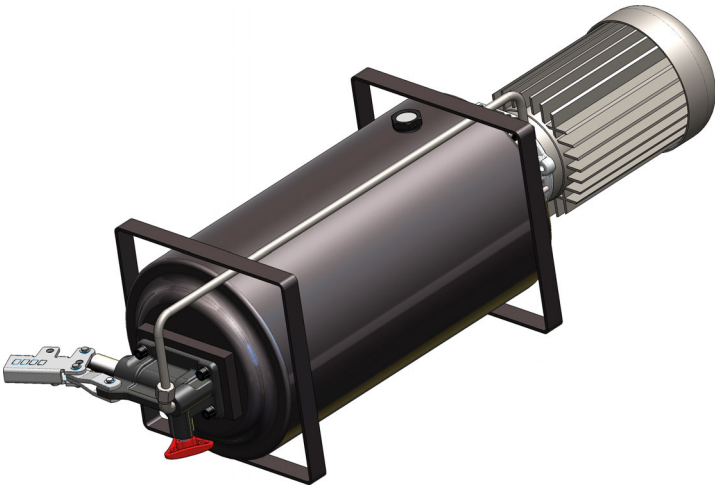

N.B. L'ordine della pompa a mano di emergenza deve essere composto dal codice della pompa a mano (pag.28), dal codice del serbatoio (pag.28) e dal codice della elettropompa EPK (pag. 33) adatta.

NB: the order of the emergency hand pump must be made up of the hand pump (page 28) code, the tank (page 28) code and the code of the suitable EPK (page 33) electric pump.

Ingombro / *Dimension*

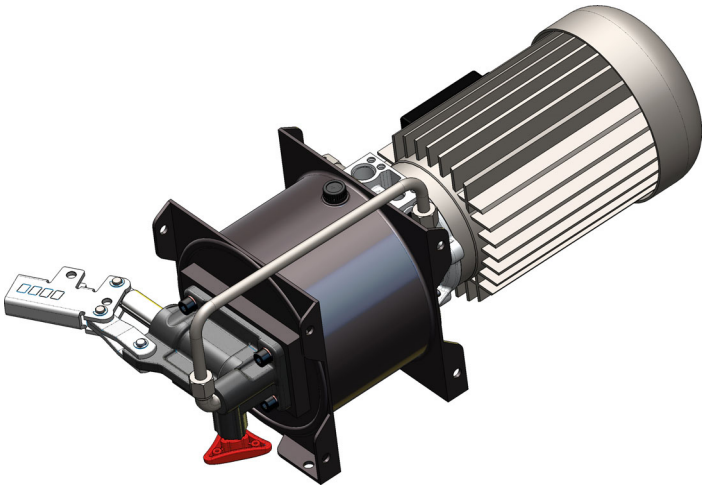

N.B. L'ordine della pompa a mano di emergenza deve essere composto dal codice della pompa a mano (pag.28), dal codice del serbatoio (pag.28) e dal codice della elettropompa EPK (pag. 33) adatta.

NB: the order of the emergency hand pump must be made up of the hand pump (page 28) code, the tank (page 28) code and the code of the suitable EPK (page 33) electric pump.

Ingombro / *Dimension*

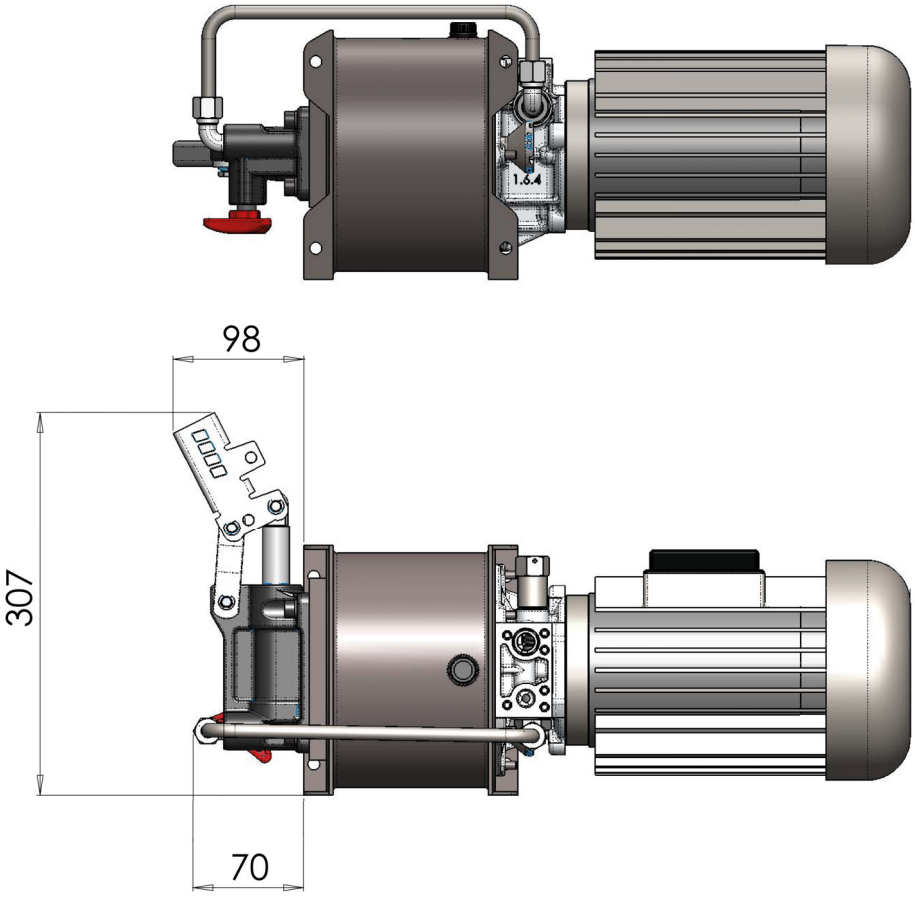

Le elettropompe EPK si differenziano dalle minicentraline PK per il gruppo serbatoio che nelle versioni EPK non è previsto. Per la scelta delle elettrovalvole EPK si possono pertanto utilizzare tutte le indicazioni e tutti i grafici indicati nelle pagine precedenti. La coppia di chiusura delle viti di ancoraggio del gruppo campana alla flangia del serbatoio dovrà essere compresa fra 9 - 11 Nm. É consigliato l'utilizzo della flangia di accoppiamento da saldare direttamente sulla bocca del serbatoio (14902800996). Per evitare perdite di olio per trafilamenti dalla flangia di collegamento è necessario interporre una guarnizione piatta 50600001266. Il nostro Servizio Tecnico Commerciale è a completa disposizione per qualsiasi ulteriore chiarimento circa le applicazioni di questo prodotto .

The EPK motor pump differ from the PK mini power-packs in that the EPK version have no tank. Therefore, all the information and diagrams on the previous pages can be used when choosing the EPK motorpumps. The tightening torque on the mounting screw attaching the bell housing to the tank flange must be between 9 and 11 Nm. However, it is advised to purchase coupling flange, which is welded directly on the mouth of the tank (14902800996). To avoid oil leaks from the coupling flange, fit an O-RING gasket, order code: 50600001266.
Our Sales Technical Office is entirely at your disposal to with further information on the application of this product.

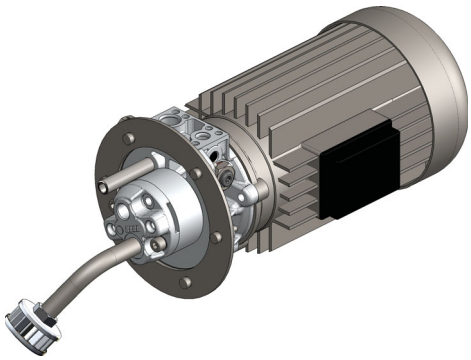

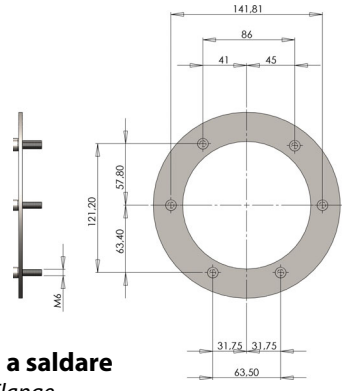

Flangia a saldare
Welded Flange
14902800996
(Ordinare separatamente/*To be order separately*)

Guarnizione piatta
Flat gasket
50600001266
(Inclusa/*Included*)

Ingombro / *Dimension*

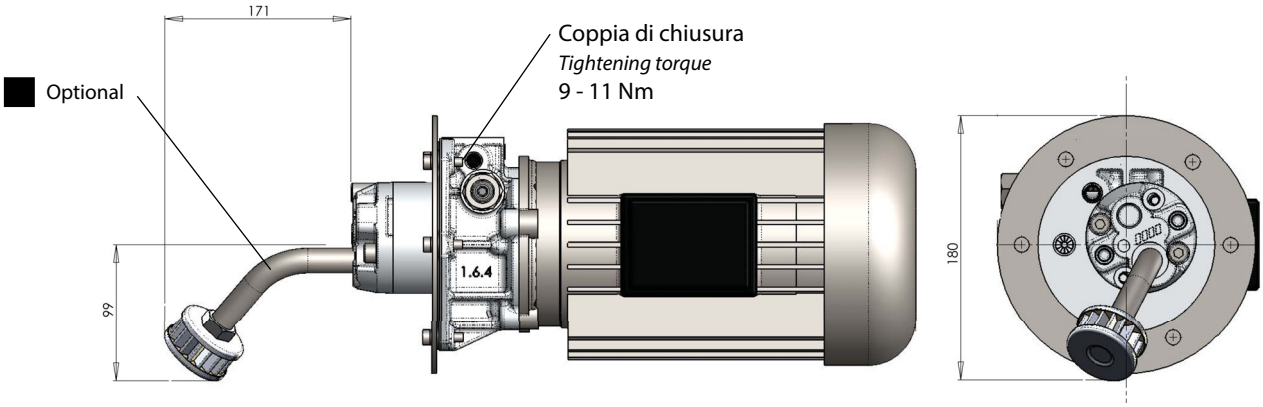

SERBATOIO / *TANK* (lt)	■ Optional - Da ordinare separatamente *Optional - To be ordered separately*			
Acciaio 7-10-12-15 *Steel*	54100300046	50500000536		
Acciaio 20 *Steel*	54100300046	50500000536	11500500029	11500700027
Acciaio/*Steel* type small 2-3-4-5-6-7	11500500029	11500200022		
Alluminio/*Aluminium* 2-3-5-7				

Motore *Motor*	**Pompa** / *Pump* **Cilindrata** *Displacement* cm³/rev.	**Motore** - *Motor* Trifase 4 poli *4 pole three-phase*	Trifase 2 poli *2 pole three-phase*	Monofase 4 poli *4 pole single-phase*	Monofase 2 poli *2 pole single-phase*
HP 0,35	1	14805000105			
HP 0,75	1	14810000104	14812000100	14814000106	
	2	14810000202	14812000208	14814000204	
	3,1	14810000319		14814000311	
	4,7	14810000471		14814000473	
	9,8	14810000980	14812000986		
HP 1	1	14816000102	14818000108	14820000103	
	2	14816000200	14818000206	14820000201	
	3,1	14816000317	14818000313	14820000318	
	4,7	14816000479	14818000475	14820000470	
	5,7	14816000577		14820000578	
	7,8			14820000783	
HP 1,5	1	14822000109	14824000105		
	2	14822000207	14824000203	14826000209	
	3,1	14822000314	14824000310	14826000316	
	4,7	14822000476		14826000478	
	5,7	14822000574	14824000570	14826000576	
	7,8	14822000789			
HP 2	1			14832000108	
	2	14828000205	14830000200	14832000206	
	3,1	14828000312	14830000317	14832000313	
	4,7	14828000474	14830000479	14832000475	
	5,7	14828000572	14830000577	14832000573	
	7,8	14828000787		14832000788	
	9,8	14828000983		14832000984	
HP 3	2	14834000202	14836000208		14838000204
	2,6				
	3,1	14834000319	14836000315	14838600315	14838000311
	4,7	14834000471	14836000477	14838600477	
	5,7	14834000579	14836000575	14838600575	14838000571
	7,8	14834000784		14838600780	
	9,8	14834000980	14836000986	14838600986	14838000982
HP 4	3,1	14840000316	14842000312		
	4,7	14840000478	14842000474		
	5,7	14840000576	14842000572		
	7,8	14840000781	14842000787		
	9,8	14840000987	14842000983		

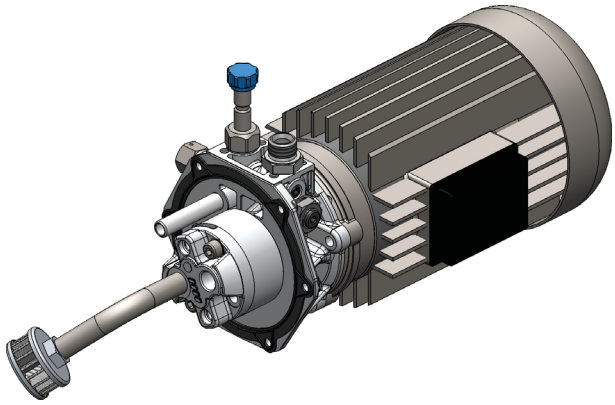

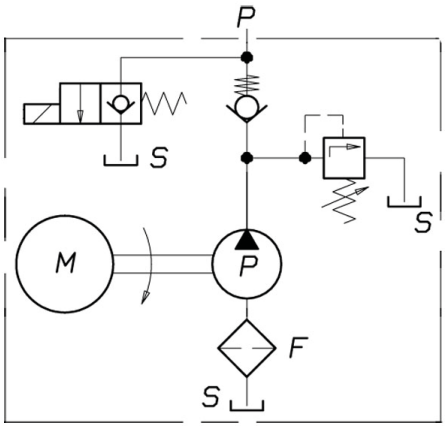

Ingombro / *Dimension*

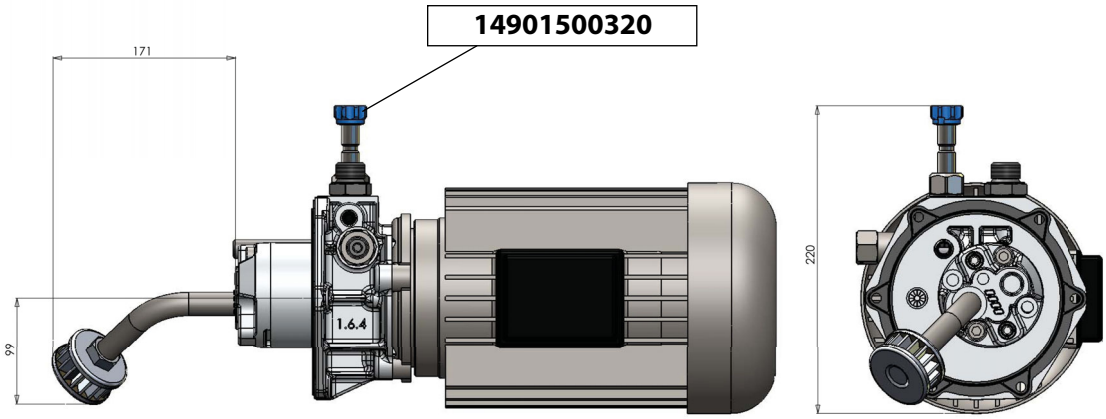

EPK AC EL: Elettropompa con motore a corrente alternata trifase o monofase a 2 o 4 poli. E' composta da: pompa ad ingranaggi autocompensata, flangia accoppiamento motore/pompa, valvola di non ritorno, valvola di sicurezza regolabile e valvola a cartuccia senza bobina (Bobina da ordinare separatamente - vedi pag. 38).
Può essere montata sui serbatoi standard (vedi pag. 11) oppure su serbatoi a proprio disegno. In questo caso utilizzare la flangia 14902800996 (pag.33) da ordinare separatamente.

É NORMALMENTE PREVISTA ED ASSEMBLATA PER UN MONTAGGIO ORIZZONTALE.
A RICHIESTA MONTAGGIO VERTICALE.

EPK AC EL: *Motorpump unit with AC motors three-phase or single-phase with 2 or 4 poles. It is composed of: self-balanced gear pump, mounting flange motor/pump, check valve, adjustable relief valve and cartridge solenoid valve without coil (coil to be ordered separately according to the voltage required - see page 38).*
It can be fitted on standard oil tanks (see page 11) or on customised oil tanks. In this case it is possible to order the flange 14902800996 (see page 33).

USUALLY IT IS SUPPLIED AS HORIZONTALLY MOUNTING CONFIGURATION.
ON DEMAND IT CAN BE SUPPLIED AS VERTICALLY MOUNTING CONFIGURATION.

Motore *Motor*	**Pompa** / *Pump* **Cilindrata** *Displacement* cm³/rev.	**Motore** - *Motor* Trifase 4 poli *4 pole three-phase*	Trifase 2 poli *2 pole three-phase*	Monofase 4 poli *4 pole single-phase*	Monofase 2 poli *2 pole single-phase*
HP 0,5	2			14849000201	
HP 0,75	1	14850000100	14852000106	14854000102	
	2	14850000208	14852000204	14854000200	
	5,7	14850000575		14854000577	
HP 1	1	14856000108	14858000104	14860000109	
	2	14856000206	14858000202	14860000207	
	3,1	14856000313	14858000319	14860000314	
	5,7	14856000573	14858000579	14860000574	
	7,8				
HP 1,5	1		14864000101		
	2	14862000203	14864000209	14866000205	
	3,1	14862000310	14864000316	14866000312	
	4,7	14862000472		14866000474	
	5,7	14862000570	14864000576	14866000572	
	7,8	14862000785		14866000787	
HP 2	2	14868000201	14870000206	14872000202	
	3,1	14868000318	14870000313	14872000319	
	4,7	14868000470	14870000475	14872000471	
	5,7	14868000578	14870000573	14872000579	
	7,8	14868000783			
HP 3	2				14878000200
	3,1	14874000315	14876000311		14878000317
	4,7	14874000477	14876000473		
	5,7	14874000575	14876000571		
	7,8	14874000780			
HP 4	3,1	14880000312	14882000318		
	4,7	14880000474	14882000470		
	5,7	14880000572	14882000578		
	7,8	14880000787			

CARATTERISTICHE GENERALI / *GENERAL FEATURES*

A completamento della gamma proposta per le minicentraline, la OMFB S.p.A. vi consiglia l'utilizzo degli accessori originali che, essendo studiati ad hoc, sono in grado di garantire un corretto ed affidabile funzionamento del sistema.
Un corretto impiego degli accessori da noi consigliati e proposti in questo catalogo, permetterà al progettista e/o utilizzatore di ottenere la maggior parte delle soluzioni funzionali che il mercato delle minicentraline normalmente richiede. Qualora il cliente debba far fronte a progetti o soluzioni applicative complesse, il nostro Servizio Progettazione è in grado di supportarlo nella scelta dei componenti più idonei.

To complete the range of mini power packs, OMFB S.p.A. advises you to use original accessories, which have been specially designed and are thus able to guarantee the efficient and reliable operation of the system.
If the accessories recommended in this catalogue are used properly, the systems designer and or/user will be able to set up most of the operational system normally demanded on the mini power-packs market. If more complex applications are requested, our Systems Design Service will be able to help you in the selection of the most suitable components.

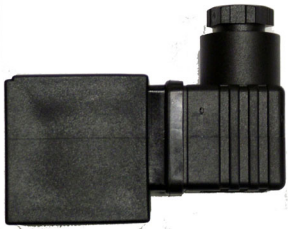	**Tipo** *Type*	**Tensione** *Voltage*	**Codice** *Code*
	Bobina completa di connettore per elettrovalvola a cartuccia ***Coil complete with connector for cartridge solenoid valves***	24V 50HZ	14917500390
Bobina codice 14917500621 - *Coil code* 14917500621 Connettore raddrizzato codice 13104500027 - *Rectifier connector code* 13104500027			

	Tipo *Type*	**Tensione** *Voltage*	**Codice** *Code*
	Bobina senza connettore per elettrovalvola a cartuccia ***Coil without connector for cartridge solenoid valves***	110V 50HZ	14917500452
		220V 50HZ	14917500461
		12V D.C.	14917500612
		24V D.C.	14917500630

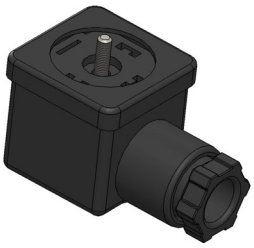	**Tipo** *Type*	**Codice** *Code*
	Connettore standard per elettrovalvole (UNI 4400) ***Standard connector for solenoid valves (UNI 4400)***	13104500018
	Connettore raddrizzato per elettrovalvole (UNI 4400) ***Connector with rectifier for solenoid valves (UNI 4400)***	13104500027

1

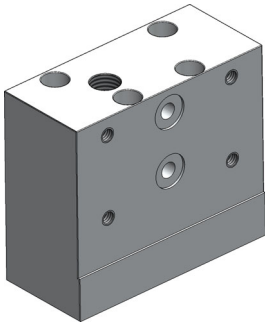

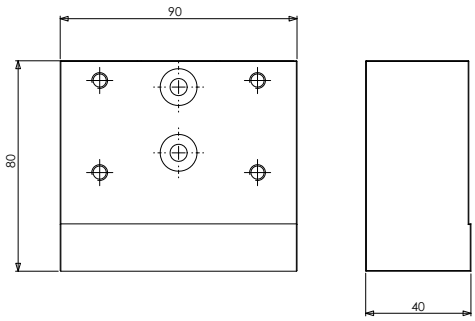

2

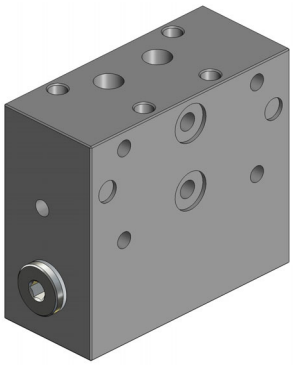

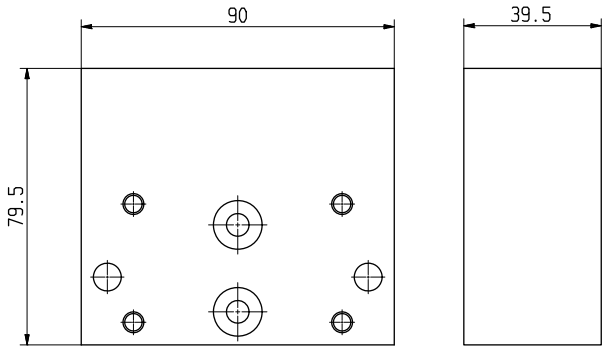

3

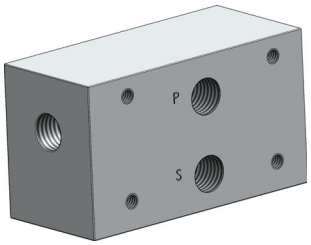

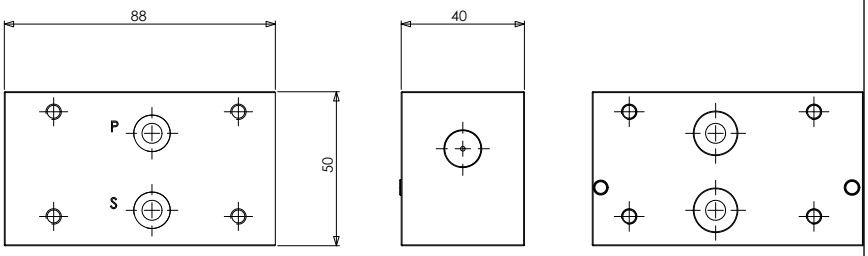

4

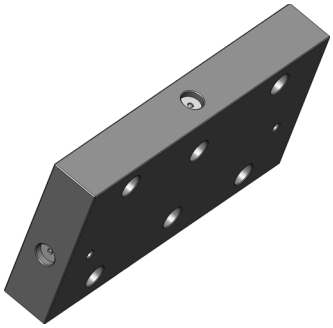

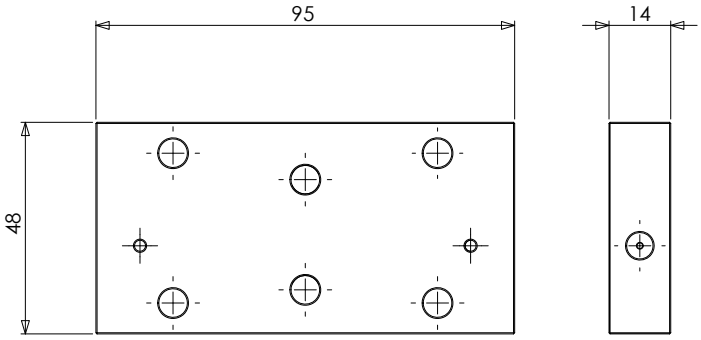

Pos.	Tipo *Type*	Codice *Code*
1	Pannello partenza per centralina / *Start panel for power pack*	14911000057
2	Pannello di partenza + EMERGENZA / *Start panel + EMERGENCY*	14911000066
3	Pannello di partenza per montaggio a distanza / *Start panel for long distance assembly*	14911000075
4	Piastra di chiusura / *Closing plate*	14911000100

1	Pannello applicabile su PK EPK con motore CC e AC. E' predisposto per il montaggio di altri pannelli con sviluppo ORIZZONTALE. *Panel for PK EPK with normal DC and AC motors.* *Suitable for HORIZONTAL assembly of additional panels.* **Codice/*Code* 14911500043**	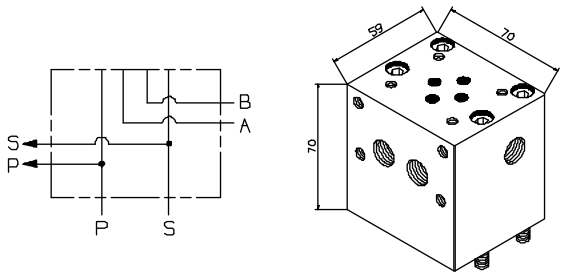
2	Pannello distanziale applicabile su PK EPK con motore CC e AC. Consente il montato di altri pannelli normali o con VALVOLE DOPPIO RITEGNO con sviluppo VERTICALE. *Spacer panel for PK EPK with DC and AC motors. For VERTICAL assembly of additional panels, either normal or with DOUBLE CHECK VALVE.* **Codice/*Code* 14911500052**	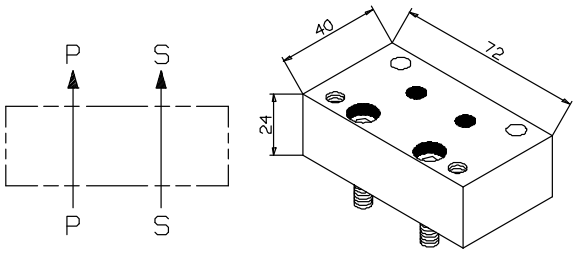
3	Pannello applicabile su PK EPK con motore CC e AC. E' predisposto per il montaggio di 1 elettrovalvola. Non consente l'aggiunta di nessun altro pannello. *Panel for PK EPK with normal DC and AC motors.* *For fitting of 1 solenoid valve. No additional panels can be added.* **Codice/*Code* 14911500061**	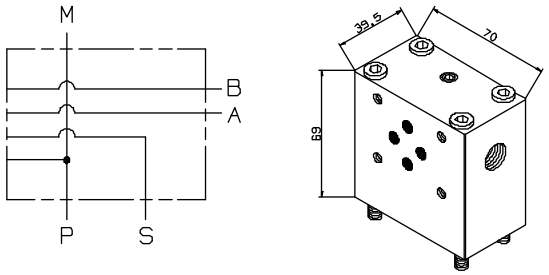
4	Pannello INTERMEDIO o FINALE applicabile su PK EPK con motore CC e AC. Può essere abbinao o interposto con altri pannelli. *INTERMEDIATE or FINAL panel for PK EPK with DC and AC motors. Can be coupled with or fitted between others panels.* **Codice/*Code* 14911500070**	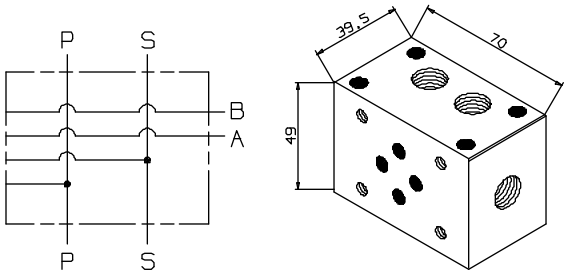
5	Pannello applicabile su PK EPK con motore CC elettroventilato e AC. Consente il montaggio di altri pannelli normali o con VALVOLA DI RITEGNO sviluppo ORIZZONTALE. *Panel for PK EPK with DC motor with electric fan and AC motors. Suitable for HORIZONTAL assembly of additional panels, either normal or with CHECK VALVE.* **Codice/*Code* 14911500187**	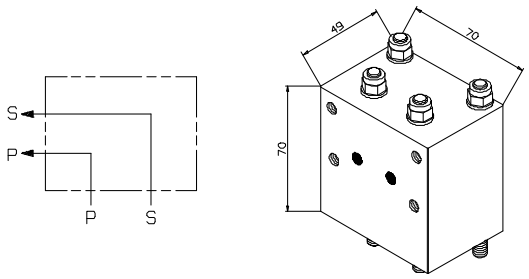

Pannello CETOP con valvola di blocco - *CETOP panel with check valve*

Pannello INTERMEDIO completo di VALVOLA DOPPIO RITEGNO applicabile su PK EPK con motore CC e AC. E' predisposto per il montaggio di 1 elettrovalvola. Può essere assemblato con pannelli simili o diversi per ottenere montaggi ORIZZONTALI o VERTICALI. *INTERMEDIATE panel complete with DOUBLE CHECK VALVE for PK EPK with DC and AC motors. Can be combined with similar or different panels for HORIZONTAL or VERTICAL assembles.* **Codice/*Code* 14911600042**	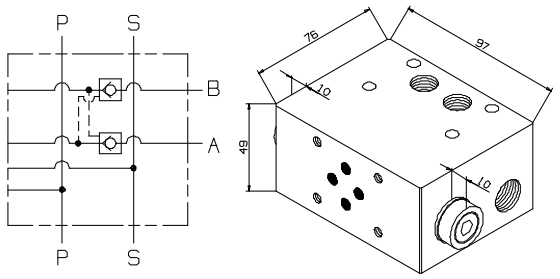

N.B. Gli utilizzi di tutti i pannelli sono filettati G 1/4 - *N.B. All panel user fittings have G 1/4 thread*

Solenoide *Solenoid*	**Simbolo oleodinamico** *Oleodinamic symbol*	**Codice** *Code*	**Descrizione** *Description*
1	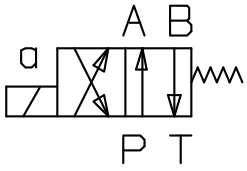 **B2**	13100510023	ELV. EV 15 B2 12V cc 2° SR.
		13100610022	ELV. EV 15 B2 24V cc 2° SR.
		13100710021	ELV. EV 15 B2 110V cc 2° SR.
		13100810020	ELV. EV 15 B2 220V cc 2° SR.
	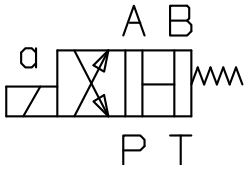 **B11**	13100510112	ELV. EV 15 B11 12V cc 2° SR
		13100610111	ELV. EV 15 B11 24V cc 2° SR
		13100710110	ELV. EV 15 B11 110V cc 2° SR.
		13100810119	ELV. EV 15 B11 220V cc 2° SR.
2	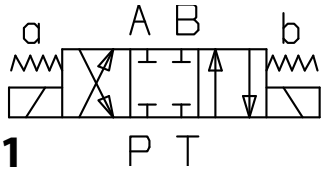 **A1**	13100110018	ELV. EV 15 A1 12V cc 2° SR.
		13100210017	ELV. EV 15 A1 24V cc 2° SR.
		13100310016	ELV. EV 15 A1 110V cc 2° SR.
		13100410015	ELV. EV 15 A1 220V cc 2° SR.
	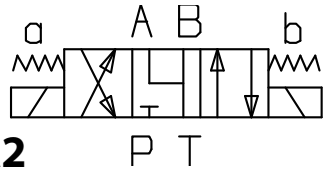 **A2**	13100110027	ELV. EV 15 A2 12V cc 2° SR.
		13100210026	ELV. EV 15 A2 24V cc 2° SR.
		13100310025	ELV. EV 15 A2 110V cc 2° SR.
		13100410024	ELV. EV 15 A2 220V cc 2° SR.
	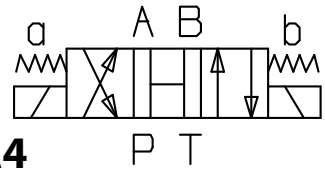 **A4**	13100110041	ELV. EV 15 A4 12V cc 2° SR.
		13100210044	ELV. EV 15 A4 24V cc 2° SR.
		13100310043	ELV. EV 15 A4 110V cc 2° SR.
		13100410042	ELV. EV 15 A4 220V cc 2° SR.
	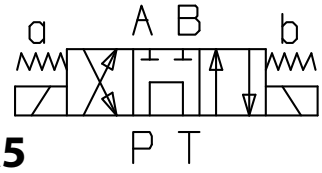 **A5**	13100110054	ELV. EV 15 A5 12V cc 2° SR.
		13100210053	ELV. EV 15 A5 24V cc 2° SR.
		13100310052	ELV. EV 15 A5 110V cc 2° SR.
		13100410051	ELV. EV 15 A5 220V cc 2° SR.

ATTENZIONE: TENSIONE MAX. DI ESERCIZIO 30V
WARNING: MAX OPERATING TENSION = 30V

	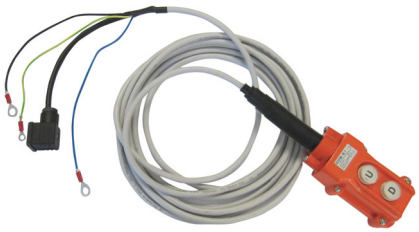	
14915500045 PULSANTIERA DOPPIO CONTATTO 2 PULSANTI DOUBLE CONTACT BUTTON PANEL: 2 BUTTONS	**14915500054** PULSANTIERA SEMPLICE CONTATTO 2 PULSANTI PK RE SINGLE CONTACT BUTTON PANEL: 2 BUTTONS PK RE	**14915500063** PULSANTIERA DOPPIO CONTATTO 1 PULSANTE + 1 PULSANTE SCATTO DOUBLE CONTACT BUTTON PANEL: 1 BUTTON + 1 TRIP RELEASE BUTTON
14915500072 PULSANTIERA DOPPIO CONTATTO 2 PULSANTI + 1 PULS. EMERGENZA DOUBLE CONTACT BUTTON PANEL: 2 BUTTONS + 1 EMERGENCY BUTTON	**14915500081** PULSANTIERA DOPPIO CONTATTO 2 PULSANTI + 1 PULSANTE DOUBLE CONTACT BUTTON PANEL: 2 BUTTON+1 BUTTON	**14915500107** PULSANTIERA DOPPIO CONTATTO 4 PULSANTI DOUBLE CONTACT BUTTON PANEL: 4 BUTTONS
14915500125 PULSANTIERA DOPPIO CONTATTO 4 PULSANTI + 1 PULSANTE SCATTO DOUBLE CONTACT BUTTON PANEL: 4 BUTTON+1 TRIP RELEASE BUTTON	**14915500134** PULSANTIERA DOPPIO CONTATTO 5 PULSANTI + 1 PULSANTE DOUBLE CONTACT BUTTON PANEL: 5 BUTTON+1 BUTTON	**14915500143** PULSANTIERA DOPPIO CONTATTO 6 PULSANTI DOUBLE CONTACT BUTTON PANEL: 6 BUTTONS

14915500161 PULSANTIERA DOPPIO CONTATTO 6 PULSANTI + 1 PULSANTE DOUBLE CONTACT BUTTON PANEL: 6 BUTTONS + 1 BUTTON	**14915500189** PULSANTIERA DOPPIO CONTATTO 8 PULSANTI DOUBLE CONTACT BUTTON PANEL: 8 BUTTONS	**14915500205** PULSANTIERA DOPPIO CONTATTO 8 PULSANTI + 1 PULSANTE DOUBLE CONTACT BUTTON PANEL: 8 BUTTONS + 1 BUTTON
14915500223 PULSANTIERA DOPPIO CONTATTO 10 PULSANTI DOUBLE CONTACT BUTTON PANEL: 10 BUTTONS	**14915500241** PULSANTIERA DOPPIO CONTATTO 10 PULSANTI + 1 PULSANTE SCATTO DOUBLE CONTACT BUTTON PANEL: 10 BUTTONS + 1 TRIP. RELEASE BUTTON	**14915500269** PULSANTIERA DOPPIO CONTATTO 12 PULSANTI DOUBLE CONTACT BUTTON PANEL: 12 BUTTONS
14915500278 PULSANTIERA DOPPIO CONTATTO 14 PULSANTI DOUBLE CONTACT BUTTON PANEL: 14 BUTTONS	**14915500287** PULSANTIERA DOPPIO CONTATTO 3 PULSANTI + 1 PULSANTE SCATTO DOUBLE CONTACT BUTTON PANEL: 3 BUTTONS + 1 TRIP. RELEASE BUTTON	**14915500296** PULSANTIERA DOPPIO CONTATTO 16 PULSANTI DOUBLE CONTACT BUTTON PANEL: 16 BUTTONS
14915500385 PULSANTIERA DOPPIO CONTATTO 6 PULSANTI + 2 PULSANTI SELETTORE DOUBLE CONTACT BUTTON PANEL: 6 BUTTONS + 2 SELECTOR BUTTONS	**14915500394** PULSANTIERA SEMPLICE CONTATTO 2 PULSANTI PK RE+CAVO SPI. 5MT SINGLE CONTACT BUTTON PANEL 2 BUTTONS PK RE+SPIRAL WIRE 5MTS	**14915500401** PULSANTIERA DOPPIO CONTATTO 4 PULS. + 1 SELETT. + SPIE + FUNGO DOUBLE CONTACT BUTTON PANEL 4 BUTT.+1 SLECTED BUTT.+LAMPS+EMER.

14915500563 PULSANTIERA SEMPLICE CONTATTO 2 PULSANTI+CH.PVC PK-RE *SINGLE CONTACT BUTTON PANEL:* *2 BUTTONS + PVC KEY PK-RE*	**14915500581** PULSANTIERA SEMPLICE CONTATTO 2 PULSANTI PK.RE +CONNETTORE PACKARD SINGLE CONTACT BUTTON PANEL 2 BUTTONS PK-RE + PACKARD CONNECTOR	
14915510043 PULSANTIERA DOPPIO CONT. 2 PULS.+CAVO SPIRAL. 5MT + SPINA *DOUBLE CONTACT BUTTON PANEL:* *2 BUTTONS + SPIRAL WIRE 5MTS +PLUG*	**14915510052** PULSANTIERA SEMPLICE CONTATTO 2 PULS.+CAVO SPIR. 5MT + SPINA *SINGLE CONTACT BUTTON PANEL:* *2 BUTTONS+SPIRAL WIRE 5MTS+PLUG*	**14915510061** PULSANTIERA DOPPIO CONTATTO 4 PULSANTI + CAVO 3MT + 2 SPINE *DOUBLE CONTACT BUTTON PANEL:* *4 BUTTONS + WIRE 3MTS + 2 PLUGS*
14915510089 PULSANTIERA DOPPIO CONTATTO 6 PULSANTI+CAVO ADR 8MT+SPINA *DOUBLE CONTACT BUTTON PANEL:* *6 BUTTONS+ADR WIRE 8MTS+PLUG*	**14915510098** PULSANTIERA DOPPIO CONTATTO 4 PULSANTI+CAVO 10MT+CONNET. *DOUBLE CONTACT BUTTON PANEL: 4* *BUTTONS+WIRE 10MTS+CONNECTOR*	

FISSAGGIO: Queste minicentraline sono predisposte per il montaggio orizzontale. E' consigliabile interporre nei punti di fissaggio tasselli antivibranti.
COLLEGAMENTO ELETTRICO: Il collegamento elettrico deve essere eseguito in modo corretto, prestando la massima cura nella scelta della sezione dei cavi elettrici e nella verifica della tensione elettrica di rete.
CARICO OLIO: Usare olio idraulico di ottima qualità avente viscosità 3,5 a 5,5° Engler a 50°C e con indice di viscosità molto alto (140-160). Si raccomanda la massima cura nella pulizia delle tubazioni.
AVVIAMENTO: Dopo aver verificato i collegamenti elettrici ed idraulici, eseguire alcuni cicli a vuoto. Prima di immettere l'olio nella centralina verificare durante la prova a vuoto che il senso di rotazione del motore sia concorde all'indicazione "freccia" riportata sul carter di protezione. Se l'esito della prova è positivo allora immettere l'olio nel circuito idraulico. Verificare quindi il livello dell'olio. Accertarsi infine che le caratteristiche richieste dall'impianto (pressione max, portata, potenza) rientrino nei valori stabiliti sui diagrammi.
MANUTENZIONE: Verificare periodicamente i punti di collegamento e di isolamento dei cavi elettrici, il livello e il grado di inquinamento dell'olio idraulico.
ATTENZIONE: Se il motore gira in senso contrario si compromette il funzionamento della pompa. Per invertire il senso di rotazione del motore, basta invertire la polarità del cavo di collegamento alla rete elettrica, se il more è trifase.

FIXING: *These mini power-packs are designed for the horizontal fitting. We advise you to fit vibration dumpers at the mounting points.*
ELECTRICAL HOOK-UP: *The electric hook-up must be done correctly, taking great care in the choice of the cross-section of the electric cables, and in checking the mains voltage.*
OIL LOAD: *Use excellent quality hydraulic oil with 3,5 viscosity at 5,5° Engler at 50°C degrees and with a very high viscosity index (140-160). We advise maximum care in cleaning the pipes.*
START-UP: *After checking the electrical and hydraulic hook-ups, run a number of cycles at idling rate. During the idling, and before putting oil in the power pack, check that the direction of rotation of the motor is the same as the "arrow" on the casing. If the direction is correct, put the oil in the hydraulic circuit, then check the oil level. Finally, make sure that the required characteristics (max pressure, intermittent work ratio) are within the set values in the graphs.*
MAINTENANCE: *Periodically, check the connection points and isolation of the electric cables. Check the level and state of the hydraulic oil.*
CAUTION: *If the motor rotates in the opposite direction, this will affect the operation of the pump. To change the direction of rotation of the motor, simply change the polarity on the electricity mains hook-up cable, if the motor is three-phase.*

ANOMALIE E RIMEDI - *TROBUBLE SHOOTING*

In caso di mancato funzionamento parziale o totale verificare quanto segue:
1) Effettivo collegamento alla rete del motore (con un voltmetro la tensione misurata ai morsetti del motore deve risultare 380V per motore trifase o 220V per motore monofase).
2) Corretta rotazione del motore. Nel caso la rotazione non sia corretta occorre invertire la polarità dei morsetti di collegamento alla rete elettrica e verificare che la pompa non sia compromessa. Nel caso la pompa fosse compromessa contattare immediatamente il Ns. Servizio Tecnico Commerciale.
3) Olio idraulico (livello, grado di pulizia, inquinamento ed usura). Vedi olio prescritto nelle istruzioni di montaggio.
4) Valore di taratura della valvola di sicurezza (il valore di taratura deve essere compatibile con i grafici di utilizzo riportati nelle pagine iniziali).

In the event of a partial or complete operating failure, check the following:
1) The hook-up of the motor to the mains (the voltage at the terminals, measured with a Voltmeter, must be 380V for the three-phase motor and 220V for the single-phase motor).
2) The direction of rotation of the motor. If the direction is not correct, change the polarity on the electricity mains hook-up terminals and check that the pump is working properly. If it is not working properly, contact our Commercial Technical Office immediately.
3) Hydraulic oil (level, cleanness, pollution and wear). Check on the specified oil in the assembly instructions.
4) Safety valve setting (the setting must correspond to the values given in the use graphs on the pages at the beginning).