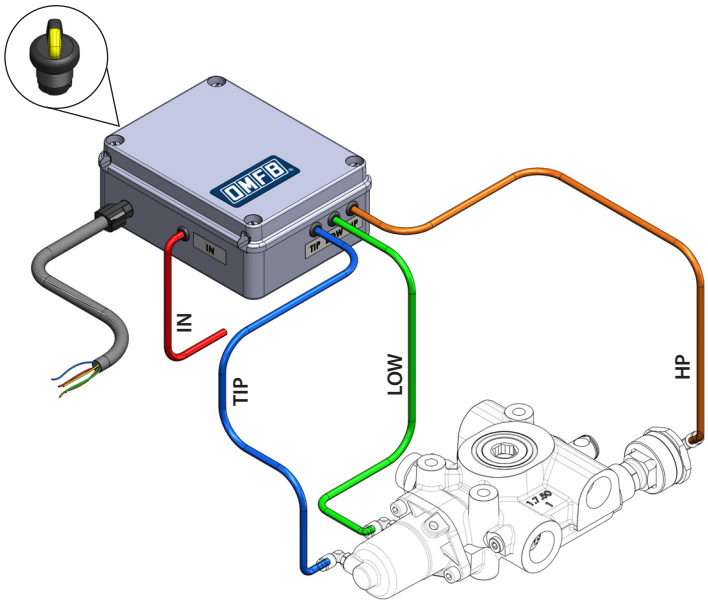

Dispositivo di comando elettropneumatico per distributore ribaltabile e gestione piano mobile.
Electro-pneumatic control device for tipping valve with moving floor management.

Caratteristiche tecniche / *Technical features*

- Pressione di funzionamento — 0 ÷ 12 bar
  Working pressure
- Pressione di collaudo — 14 bar
  Max pressure
- Tensione di alimentazione — 24 VDC ± 10%
  Nominal Voltage
- Assorbimento bobine a 24V — 6W ± 5%
  Power coils at 24V
- Grado di protezione — IP56
  Ingress protection

Schema elettrico / *Wiring diagram*

USCITA CABLAGGIO / *OUTPUT WIRING*

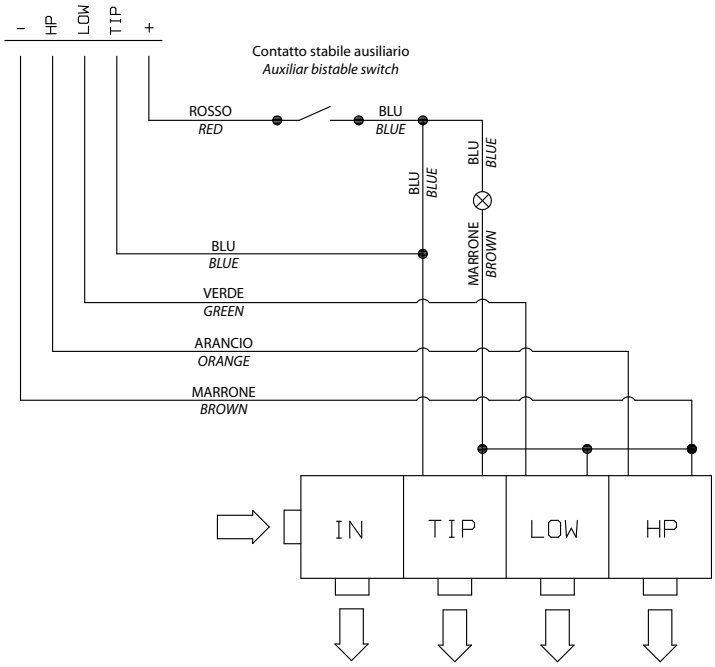

Filo *Wire*	Marcatura filo *Wire marking*	Uscita aria *Air output*	Funzione *Function*	Tipo comando *Control type*	Posizione di comando *Control position*	Posizione su radio WL *Position on WL radio*
Blu *Blue*	Salita *Tip*	Salita *Tip*	Salita cassone *Tip Raise*	Instabile *Instable*	Cruscotto *Dashboard*	Assente *Not present*
Verde *Green*	Discesa *Low*	Discesa *Low*	Discesa cassone *Tip Low*	Instabile *Instable*	Cruscotto *Dashboard*	Assente *Not present*
Arancio *Orange*	HP	HP	Alta pressione *High pressure*	Stabile *Stable*	Cruscotto *Dashboard*	Assente *Not present*
Rosso *Red*	+		Positivo - Apertura contatto *Positive - Open contact*		Batteria *Battery*	
Marrone *Brown*	-		Negativo *Negative*	Stabile *Stable*	Carrozzeria *Body*	
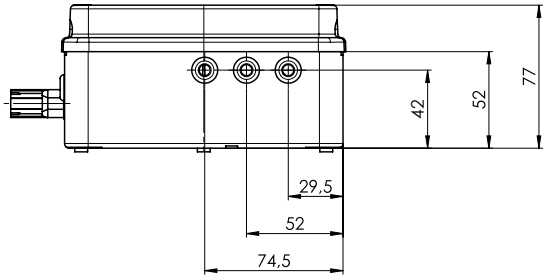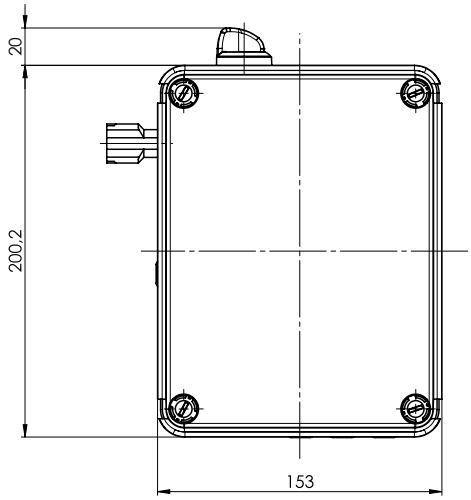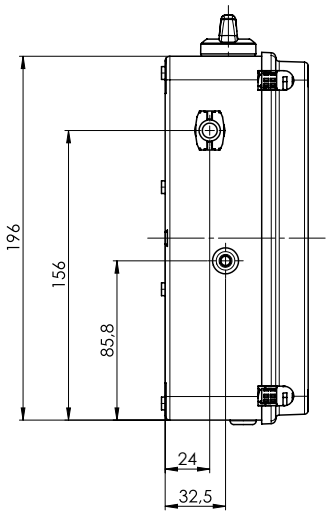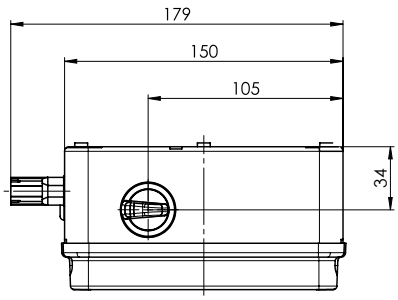
Ingombro / *Dimensions*