SERBATOIO COMPLETO DI VALVOLA A COMANDO MECCANICO
MECHANICAL TIPPING VALVE WITH TANK

FAMIGLIA / *FAMILY* **146**

CAPACITÀ / *CAPACITY* Lt **10/15**

VALVOLA / *TIPPING VALVE* **FM40**

Serbatoio completo di valvola ad azionamento meccanico, per il comando di ribaltabili leggeri, con schema idraulico a centro aperto in accordo alle direttive CE.
- Valvola di ritegno e valvola di massima pressione registrabile incorporate;
- Predisposizione per segnalatore di pressione;
- Corpo valvola protetto da cataforesi nera, cursore nichelato e serbatoio verniciato con polveri epossidiche grigie (RAL 7020);
- Garantito per lavorare con olio a temperature -25÷80 °C, campo di viscosità 12÷100 cSt e grado di filtrazione 25 µm;

Oil tank with mechanically-activated tipping valve to suit light duty tipper trucks. Open centre hydraulic layout according to CE standards.
- *Built-in adjustable safety valves.*
- *Ready for pressure signal switch mounting*
- *Cataphoresis coated valve body, nickel spool and tank painted with grey epoxy powder (RAL 7020);*
- *Guaranteed for working with oils at -25÷80 °C, viscosity range 12÷100 cSt and oil filtering level of 25 µm.*

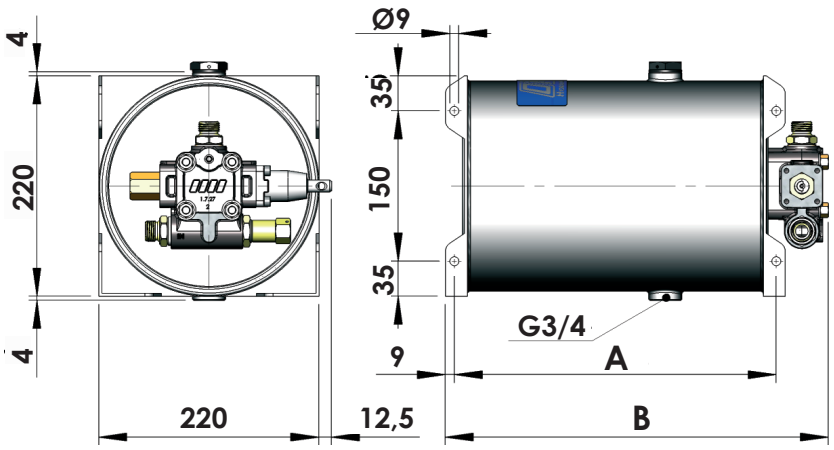

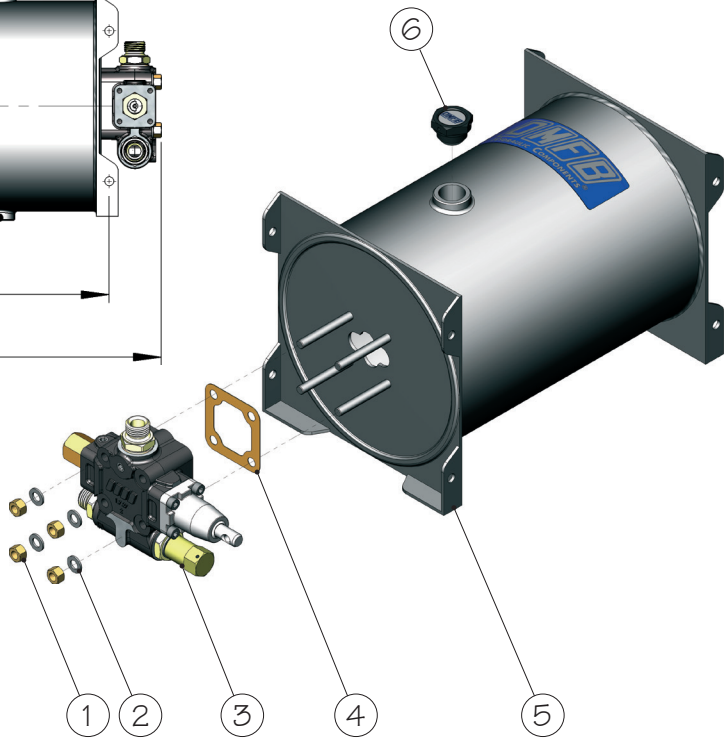

N°	Codice *Code*	Descrizione *Description*	Q.
1	50500300015	Dado M8 / *Nut M8*	4
2	50100700064	Rondella M8 / *Washer M8*	4
3	12101000252	Valvola / *Tipping valve*	1
4	50700300235	Guarnizione / *Gasket*	1
5	51400211103	Serbatoio 10 l / *Tank 10 l*	1
	51400211158	Serbatoio 15 l / *Tank 15 l*	1
6	50900500015	Tappo sfiato / *Breather cap*	1

Tipo *Type*	Codice ordinazione *Order code*	Capacità serbatoio *Tank's capacity*	Portata valvola *Valve Flow*	A	B	Pressioni *Pressure values*	
						Taratura standard *Standard setting*	Taratura massima *Maximum setting*
		l	l/min	mm	mm	bar	bar
DSM-10 CE	14609201019	10	40	322	382	140	240
DSM-15 CE	14609201519	15		472	532		

9974001351O

27/04/2021

Rev: AC

99714609210

O.M.F.B. S.p.A. Hydraulic Components
We reserve the right to make any changes without notice.
Edition 2004.09 No reproduction, however partial, is permitted.
Via Cave, 7/9 25050 Provaglio d'Iseo (Brescia) Italy Tel.: +39.030.9830611
Fax: +39.030.9839207-208 Internet:www.omfb.it e-mail:contatti@omfb.it

COMPANY WITH QUALITY SYSTEM CERTIFIED BY DNV GL = ISO 9001:2015 =