TRANSFORMING PRESSURE INTO SOLUTIONS SINCE 1950

PROFIL DE L'ENTREPRISE

WWW.OMFB.COM



Hydraulic Components



OMFB Hydraulic Components spa a été fondée en **1950** en tant qu'entreprise de production de PTO (pièces détachées et prises de force pour camions), de pompes à main et de composants hydrauliques pour le fonctionnement des équipements hydrauliques sur les véhicules industriels, principalement les camions-bennes et les grues. Infatigable dans l'innovation de ses produits, elle a introduit dans les années 1960 le mini-bloc d'alimentation en courant continu et alternatif dans sa gamme de production.

Pour démontrer l'attention accordée à l'amélioration de ses produits, en **1992 elle est la première entreprise italienne** du secteur à obtenir la Certification ISO 9001.

OMFB a franchi une étape importante de son évolution vers la fin des années 1990 avec le début de la production des pompes à piston à axe incliné **BENT Axis HD** en plus de la pompe à engrenages existante et l'introduction des premiers produits électroniques au début des années **2000**.

La qualité du système **OMFB** est certifiée en **2012** avec la certification ISO/TS16949:2009.



DNV

MANAGEMENT SYSTEM CERTIFICATE

This is to certify that the management system of
O.M.F.B. S.p.A. - HYDRAULIC COMPONENTS
Via Cave, 7/9 - 25050 Provaglio d'Iseo (BS) - Italy
and the sites as mentioned in the appendix accompanying this certificate

has been found to conform to the Quality Management System standard:
ISO 9001:2015

This certificate is valid for the following scope:
Design, manufacture and marketing of oil and diesel tanks for industrial vehicles and special machines and accessories for tanks (IAF 17, 14)

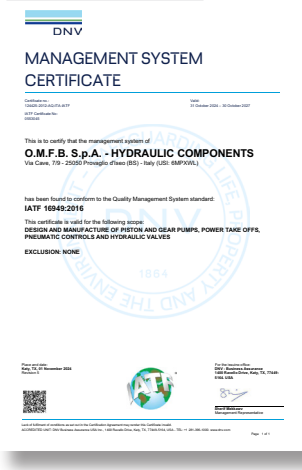

DNV

MANAGEMENT SYSTEM CERTIFICATE

This is to certify that the management system of
O.M.F.B. S.p.A. - HYDRAULIC COMPONENTS
Via Cave, 7/9 - 25050 Provaglio d'Iseo (BS) - Italy (USI: 6MPXWL)

has been found to conform to the Quality Management System standard:
IATF 16949:2016

This certificate is valid for the following scope:
DESIGN AND MANUFACTURE OF PISTON AND GEAR PUMPS, POWER TAKE OFFS, PNEUMATIC CONTROLS AND HYDRAULIC VALVES

EXCLUSION: NONE

Depuis plus de 10 ans, **OMFB** vit une forte croissance structurelle et conceptuelle avec l'objectif de devenir une entreprise capable de concurrencer les plus importantes entreprises du secteur.

En **2015** elle acquiert l'entreprise **DAL BARCO**, fabricant de réservoirs d'huile et de carburant, et crée en **2017** la **VBR** Reggio Emilia spécialisée dans les vannes proportionnelles électrohydrauliques et vannes directionnelles.

L'introduction en **2020** sur le marché de la ligne de produits appelée PDV (Vannes proportionnelles directionnelles) et l'inauguration de nouveaux sites de production **Gere1** et **Gere2**, dont l'objectif est d'agrandir le département électronique - R&D, Production, Sales & Marketing, des lignes PDV et Capteurs de position, **font d'OMFB un opérateur complet, une entreprise, leader en Italie et au niveau mondial, a toute la capacité d'équiper les machines mobiles de composants mécaniques, hydrauliques, pneumatiques et électroniques.**

En **2024**, **OMFB** a obtenu la Certification de Système de Management Environmental ISO 14001.

En **2025**, **OMFB** a obtenu la Certification ISO 9001:2015 pour la division TANKS.

OMFB en chiffres :

- Plus de 450 employés
- 5 sites de production
- 8 succursales internationales
- 45 lignes de production
- Taux à l'export: 80%

Prises de force
Composants hydrauliques

OMFB dispose d'une large gamme de composants hydrauliques et de PTO à enclenchement mécanique, électropneumatique, à dépression et à embrayage pour la majeure partie des véhicules industriels disponibles sur le marché.

Nos principaux produits

- **POMPES HYDRAULIQUES À ENGRENAGES**
- **POMPES À PISTONS À DÉBIT FIXE**
- **POMPES À PISTONS À DÉBIT VARIABLE**
- **MOTEURS À PISTONS « HPM »**
- **VANNES OLÉOPNEUMATIQUES**
- **DÉVIATEURS PNEUMATIQUES ON/OFF ET PROPORTIONNELS**
- **POMPES HYDRAULIQUES MANUELLES AVEC/SANS RÉSERVOIRS**
- **MINICENTRALES HYDRAULIQUES**
- **RÉSERVOIRS D'HUILE ALUMINIUM/ACIER LATÉRAUX ET ARRIÈRE-CABINE**
- **KIT HYDRAULIQUES POUR VÉHICULES INDUSTRIELS**

Applications principales

- **BENNES BASCULANTES**
- **BÂCHES ET POLYBENNES**
- **NACELLES ÉLÉVATRICES**
- **DÉPANNEUSES**
- **CITERNES**
- **COMPACTEURS**
- **VÉHICULES MAGASINS**
- **VÉHICULES CHASSE-NEIGE**
- **APPLICATIONS INDUSTRIELLES**

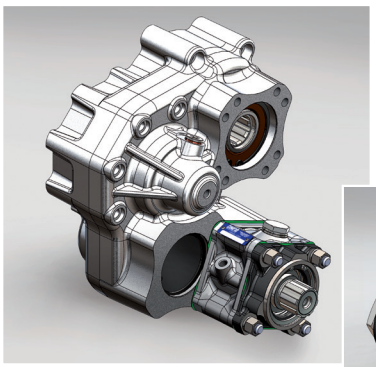



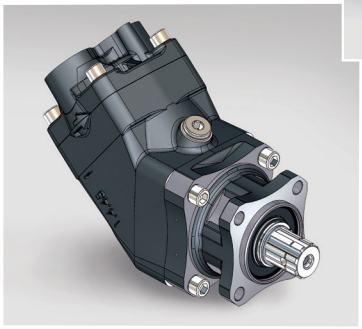

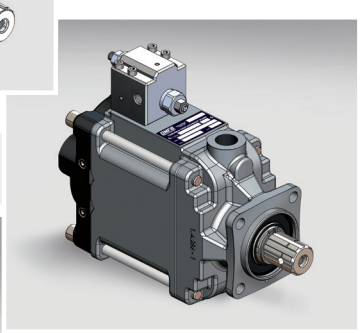





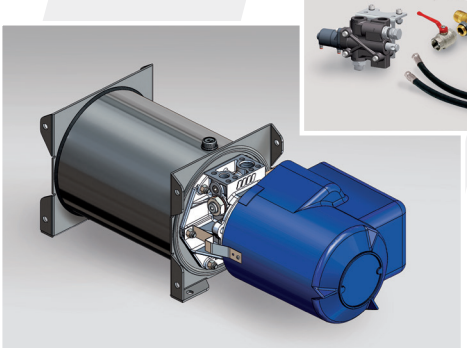

Distributeurs proportionnels
Séries : PDV 37 - PDV 74 - PDV 114 - PDV 315



La plate-forme technologique PDV est le système de configuration le plus avancé pour les valves directionnelles proportionnelles.

Elle porte le contrôle des machines au plus haut niveau de performance, de fiabilité et de sécurité.

Basés sur la technologie LOAD SENSING, ce sont des produits dotés de fonctions hydrauliques avancées qui répondent à la demande toujours croissante du marché pour des machines offrant une productivité, une sécurité, une efficacité énergétique et un respect de l'environnement accrus.

Elles offrent un large choix d'options de commande et sont également conçues pour être utilisées dans des zones dangereuses, conformément aux réglementations Atex 2014/34/EU et IECEx.

- **VANNES HYDRAULIQUES**
- **VANNES DE CONTRÔLE DIRECTIONNEL**
- **CIRCUITS INTÉGRÉS HYDRAULIQUES**
- **VANNES À CARTOUCHE**

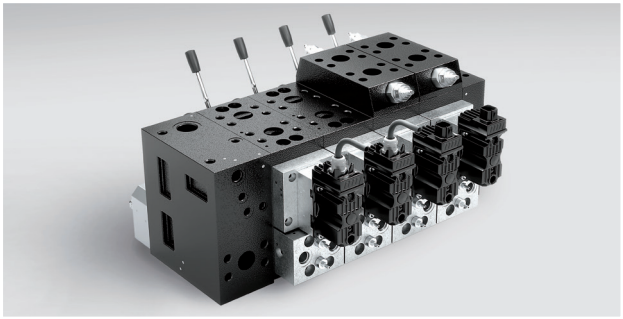

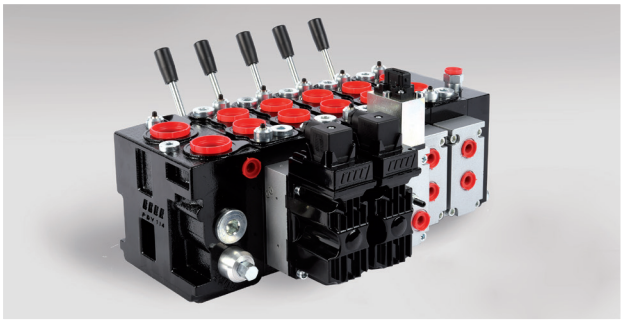

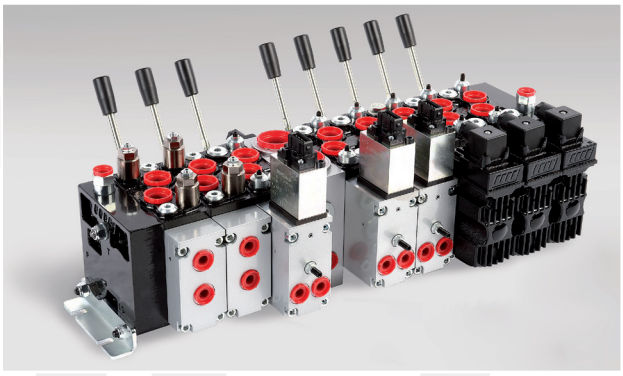





Transducteurs
Capteurs de position



Transducteurs et Capteurs - Série 7

Basés sur les technologies les plus modernes, les Transducteurs/Capteurs de la série 7 sont capables de relever les paramètres physiques de position des différents organes des machines / équipements qui, transmis au système de contrôle et/ou directement au dispositif de commande, permettent une gestion précise des performances des machines/dispositifs, en matière d'efficacité de fonctionnement et de niveau de sécurité. Ils sont dotés des signaux d'interface les plus communément utilisés et sont conçus conformément aux normes internationales prévues pour les machines mobiles / l'agriculture / la construction.

• **SÉRIE *7M***
Transducteurs linéaires qui utilisent la technologie sans contact de la magnétostriction. Ils sont réalisés dans des enveloppes résistantes aux hautes pressions et conçus pour le montage typique à l'intérieur des vérins hydrauliques ; ils sont disponibles avec des courses électriques allant jusqu'à 4 000 mm et des sorties analogiques et numériques absolues.

• **SÉRIE *7A - 7T***
Transmetteurs et interrupteurs d'inclinaison pour contrôler la planéité horizontale(X/Y) ou l'angle vertical (Z).
Basés sur la technologie MEMS, avec des capteurs accéléromé-triques ou gyroscopiques capteurs triaxiaux, sont utilisés pour vérifier la planéité des machines. Plage de mesure programmable.

• **SÉRIE *7D***
Transducteurs à extraction pour la mesure du déplacement linéaire avec retour à ressort. Développés avec une électronique à effet Hall, ils sont disponibles avec les sorties les plus communes et avec des courses allant jusqu'à 5.500 mm.

• **SÉRIE *7R***
Transducteurs rotatifs. Ils sont utilisés pour la mesure de déplacements angulaires. Ils utilisent des capteurs à effet Hall et sont disponibles de 0 à 360° avec une haute résolution et des sorties de type analogique et numérique.

• **SÉRIE *7P***
Transmetteur de pression pour applications industrielles et hydrauliques mobiles, avecélément sensible directement déposé sur la membrane en acier inoxydable, plages de mesure jusqu'à 1000 bar, certifié SIL2/PLd.

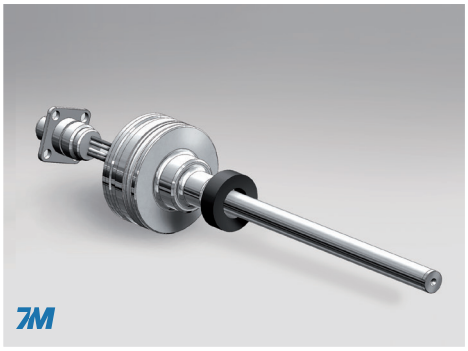
7M


7A - 7T

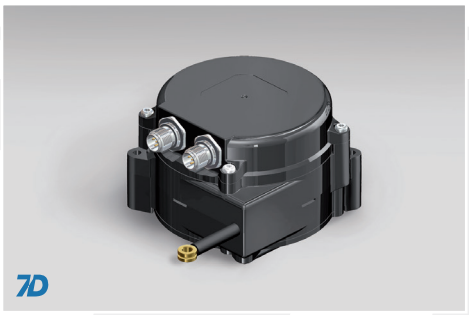
7D

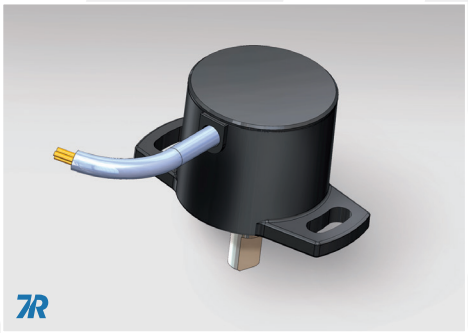
7R

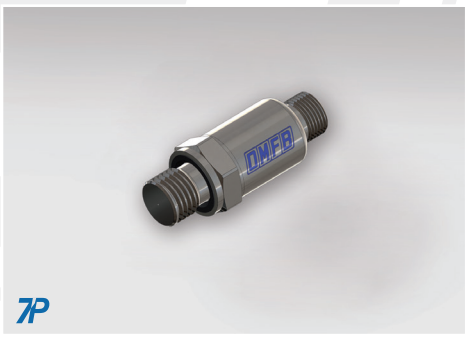
7P

Réservoirs d'huile/carburants
Réservoirs spéciaux



OMFB Réservoirs - Usine de Rovereto (TN) - Italie

En 2015, **OMFB** a acquis la société **DAL BARCO**, un fabricant historique de réservoirs d'huile et de diesel pour véhicules industriels, qui a ensuite été intégrée à OMFB au début de l'année 2022.

La variété des produits représente l'une des gammes les plus complètes de réservoirs de carburants, de réservoirs d'huile hydraulique, de réservoirs mixtes et d'accessoires. Ils sont construits en utilisant de la tôle peinte, de l'acier inox ou de l'aluminium.
Leur conception et production sont faites dans le total respect des normes EUROPÉENNES et INTERNATIONALES. Leur modularité permet d'offrir des solutions personnalisées adaptées aux clients.

Les réservoirs **OMFB** sont actuellement homologués et utilisés dans plusieurs secteurs tels que les véhicules industriels, les grues hydrauliques, les kits hydrauliques, les machines de terrassement et la construction, les chariots élévateurs et machines agricoles. Elles représentent, avec les lignes de produits d'**OMFB** l'un des kits hydrauliques les plus performants et fiables.

- **RÉSERVOIRS D'HUILE HYDRAULIQUE**
  DE 23 LITRES À 250 LITRES
- **RÉSERVOIRS DE CARBURANT**
  DE 52 LITRES À 1 000 LITRES
- **RÉSERVOIRS COMBINÉS**
- **RÉSERVOIRS SPÉCIAUX**







Vannes de contrôle
Circuits intégrés pneumatiques



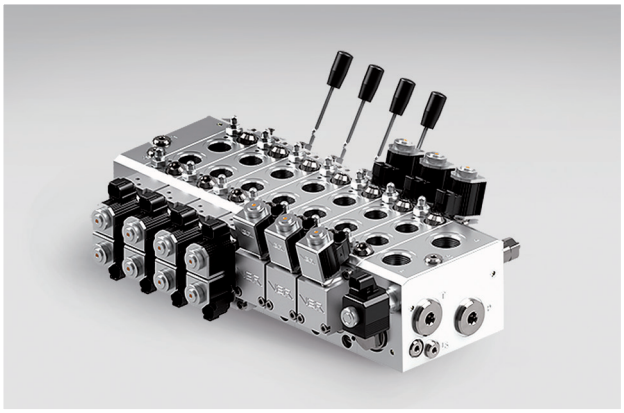

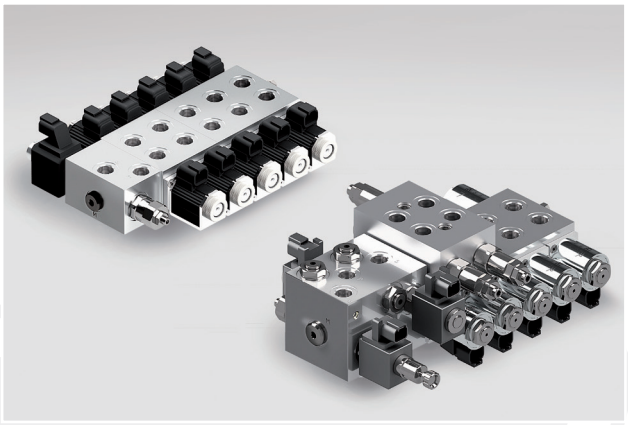

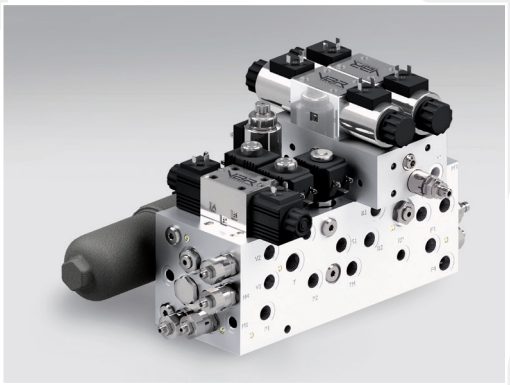



VBR SRL est une entreprise créée en 2017 à Reggio d'Émilie par un groupe de personnes ayant plus de 25 ans d'expérience dans le secteur des valves hydrauliques.

L'entité **VBR** propose une large gamme de systèmes hydrauliques, riche d'un service client complet. De la conception aux contrôles rigoureux des produits développés, toute l'attention est portée sur l'écoute et le besoin du client.

La haute qualité des produits est orientée vers l'application finale et le système global du client.

Une attention particulière accordée à la réduction des dimensions totales, du poids, du nombre de composants, des connexions hydrauliques et électriques pour minimiser les risques de fuites du circuit hydraulique et avoir une augmentation générale de la qualité du système complet.

- **VANNES DE CONTRÔLE DIRECTIONNEL**
- **CIRCUITS HYDRAULIQUES INTÉGRÉS**
- **VANNES À CARTOUCHE**

Group Synergy

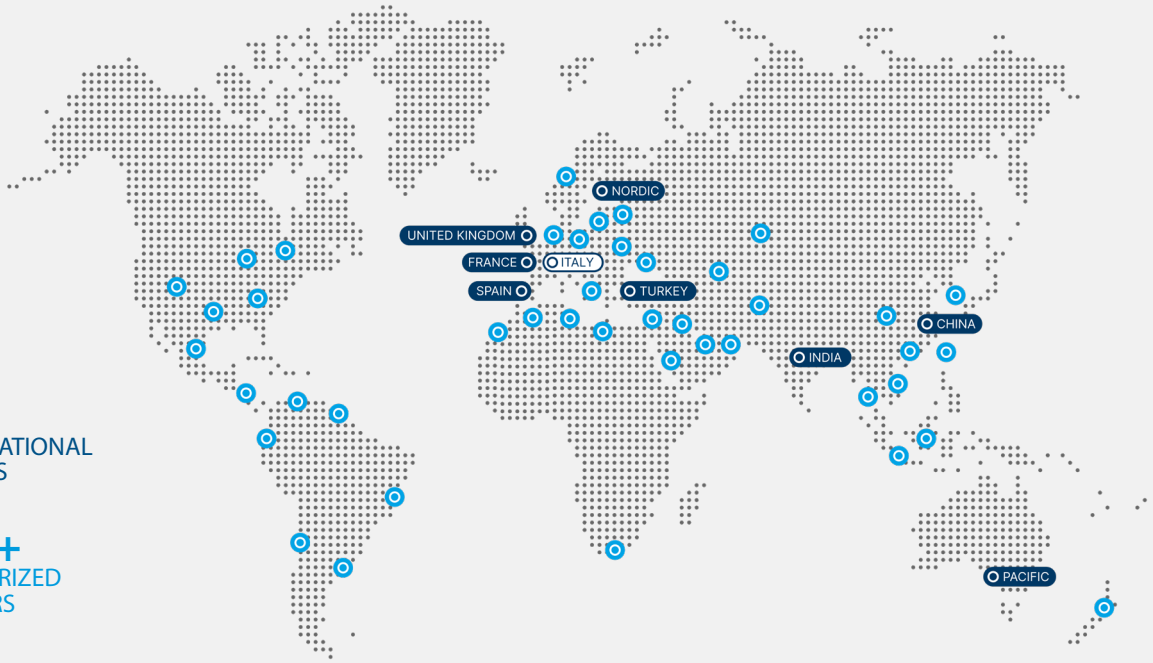

8
INTERNATIONAL OFFICES

75+
AUTHORIZED DEALERS

Headquarters:

COMPANY WITH MANAGEMENT SYSTEM CERTIFIED BY DNV
ISO 9001 • ISO 14001
IATF 16949

O.M.F.B. S.p.A. Hydraulic Components

Via Cave, 7/9 - 25050 Provaglio d'Iseo (BS) - ITALY
Tel.: (+39) 030 9830611
e-mail: contatti@omfb.it
www.omfb.com

linkedin.com/company/omfbhydraulics
instagram.com/omfbhydraulics
facebook.com/omfbhydraulics
youtube.com/@omfbhydraulics

Member of OMFB group:

VBR Srl

Via Masaccio, 17
42124 Reggio Emilia - ITALY
Tel.: (+39) 0522 1722340
e-mail: info@vbrhydraulics.com
www.vbrhydraulics.com

International offices:

OMFB FRANCE SAS

Le Grand Planot - 38290 La Verpilliere - FRANCE
Tel: +33 (0)4 691530 91
e-mail: contact@omfb.fr

OMFB IBERTEC, S.L.

P.I. Villalonquejar, C/Condado Treviño nº 4 (nave B1 y B2)
09001 Burgos - ESPAÑA
Tel: +34 947 42 77 01
e-mail: ibertecht@ibertecht.com

CVH - OMFB Limited

Unit 2, Fulwood Rise, Sutton in Ashfield. NG17 2PU - UK
Tel: +44 (0)1773 581 983
e-mail: carl.hinds@cvhomfb.co.uk

OMFB NORDIC OY

33880 Lempäälä - FINLAND
Tel: +358 40 1866 839
e-mail: nordic.sales@omfb.com

OMFB HIDROLIK SANAYİ VE TİCARET LİMİTED ŞİRKETİ

Ikitelli Osb Mah. Tormak S Block Sk. No: 6 Iç Kapi No: 6,
34490 Başakşehir/Istanbul - TURKEY
Tel : +90 533 7607095
e-mail : sami.dibek@omfb.com.tr

OMFB INDIA PVT LTD.

Site No 177/178, Survey No.150&151, 11th Main Rd, 3rd Phase,
Peenya Industrial Estate, Bengaluru Karnataka - INDIA
Pin Code: 560058 Tel: +91(0)80 48518023
e-mail: sales@omfbindia.com

O.M.F.B. S.p.A. Hydraulic Components

Shanghai Representative Office - Mr Aston Chen 陈畅源
Room 129, First floor, Building 12#, No. 2777 East Jinxiu Road,
Pudong New District, Shanghai City, 201206 - CHINA
Tel: +86 21 50380223 Mobile: +86 13564770563
e-mail: aston.chen@omfb.com

OMFB PACIFIC PTY LTD

29 Trevi Crescent - Tullamarine 3043 VIC - AUSTRALIA
Tel: +61 (0) 3 9330 2694
e-mail: sales@omfbpacific.com - www.omfbpacific.com