Tipologie di innesti
Quick release couplings versions

Sfera / *Ball*

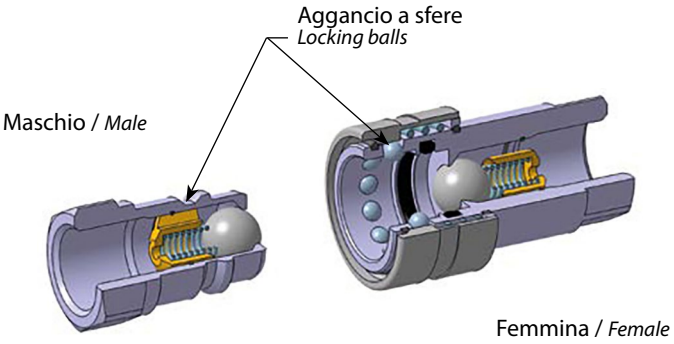

Funghetto / *Poppet*

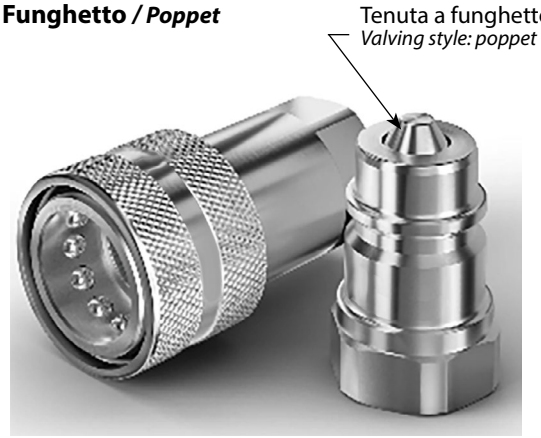

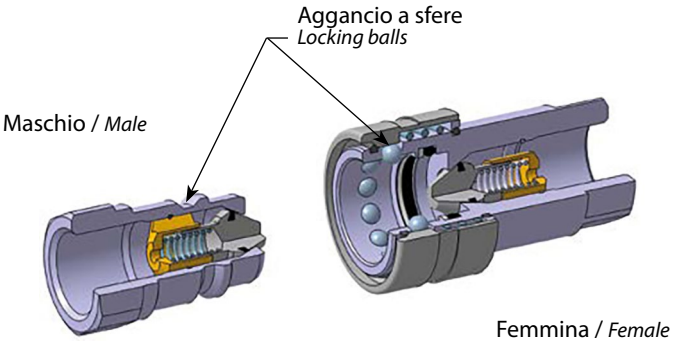

Funghetto / *Poppet*

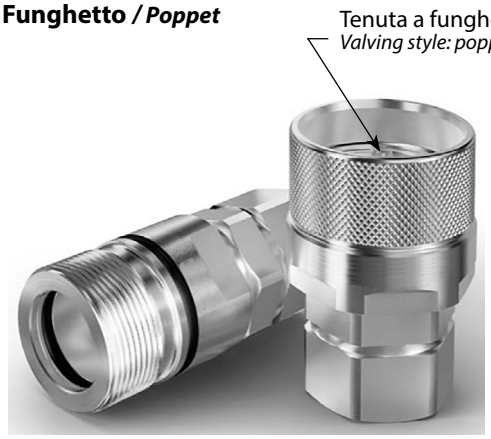

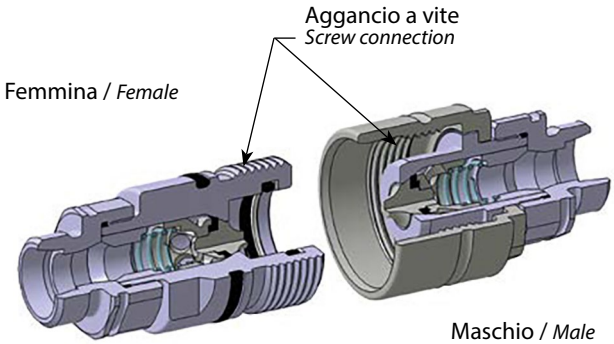

Faccia piana / *Flat face*

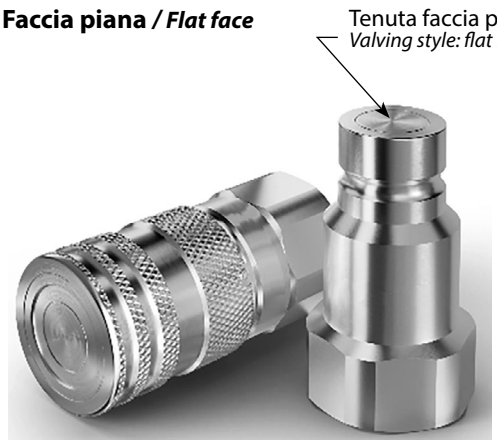

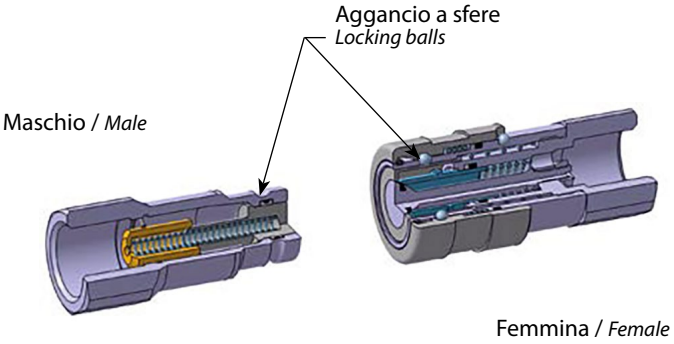

Tabella intercambiabilità
Interchangeability table

Compatibilità Interchangeability	Aggancio Locking type	Tenuta Valving	MARCA / BRAND								
			MB	Stucchi	DNP	Faster	Argus	Dalmar	Alfagomma	Holmbury	pag.
ISO 7241-1 A	A sfera *Ball*	Funghetto *Poppet*	**A**	**BIR**	**PAV1**	**ANV**	**SVK-ISO A**	**IR4020**	**12**	**IA**	07 09
		Marcatura *Mark*	AM.... AF.....	M BIR.... F BIR.....							
ISO 7241-1 B	A sfera *Ball*	Funghetto *Poppet*	**B**	**IRB**	**PBV1**	**HNV**	**SVK-ISO B**				11
		Marcatura *Mark*	BM.... BF.....								
Nessuna *None*	A sfera *Ball*	Funghetto *Poppet*	**N**	**IR-V**	**PDV1**	**NV***					13 15
		Marcatura *Mark*	NM10.... NF10.....			NV....M NV.....F					
Nessuna *None*	A sfera *Ball*	A sfera *Ball*	**NS**	**IR**	**PDS1**	**NS**					17 19
		Marcatura *Mark*	NM20.... NF20.....	M IR.... F IR.....							
Interna MB *Internal MB*	A sfera *Ball*	Funghetto *Poppet*	**TV**			**NV****					21
		Marcatura *Mark*	MS....TV FS.....TV			NV....M NV.....F					
ISO 16028	A sfera *Ball*	Faccia Piana *Flat face*	**F**	**FIRG**	**PLT1**	**FFH**	**FPK**				23 25 27 29
		Marcatura *Mark*	FM.... FF.....	M FIRG.... F FIRG.....	LPT1...3 LPT1...2	FFH....M FFH.....F					
		Faccia Piana *Flat face*		**A**	**PLT4**						
		Marcatura *Mark*		M A.... F A.....							
Interna MB *Internal MB*	A vite *Screw-on*	Funghetto *Poppet*	**S**								31
		Marcatura *Mark*	SM.... SF.....								
ISO 14541	A vite *Screw-on*	Funghetto *Poppet*	**V**	**VD**	**PVV3**	**CVV**	**HDK**				33 35
		Marcatura *Mark*	VDM.... VDF.....								
Hyva-Edbro	A vite *Screw-on*	Funghetto *Poppet*	**T**		**PVE1**	**CVE**					37
		Marcatura *Mark*	SMT.... SFT.....								

Innesti rapidi codificati.
Codified versions.

Intercambiabili tra di loro / *Interchangeable together.*
Solo la dimensione da G1/2 è compatibile con la norma ISO 7241-A.
G1/2 size only according to ISO 7241-1A.

✱ Fino alla taglia 1" è intercambiabile con MB serie N.
Up to size 1" are interchangeable with MB series N.

Intercambiabili tra di loro / *Interchangeable together.*
Solo la dimensione da G1/2 è compatibile con la norma ISO 7241-A.
G1/2 size only according to ISO 7241-1A.

Conosciuti anche come CIFAST tipo A (da non confondere con ISO A).
Known also as CIFAST type A (not to be confused with ISO A)

✱✱ Le taglie da 1-1/4" a 2" sono intercambiabili con MB serie TV.
Size from 1-1/4" to 2" are interchangeable with MB series TV.

Nota: per la scelta dell'innesto e la cross-reference, vedere pagine 39-41.
Note: for the choise of the quick release couplings and cross reference, see pages 39-41.

Body size		
Dash	mm	Inch
06	10	3/8"
08	12,5	1/2"
10	16	5/8"
12	20	3/4"
16	25	1"
20	31,5	1-1/4"
24	37,5	1-1/2"
32	50	2"
40	63,5	2-1/2"

La misura **"Body size"** identifica il diametro interno (I.D.) equivalente di passaggio.

Dash: è un numero che identifica la misura in sedicesimi di pollice.
Esempio "06" significa 6/16 cioè 3/8", "16" significa 16/16 cioè 1".
mm: è misura equivalente in mm.
Inch: è la misura equivalente in pollici.

*The measure **"Body size"** identifies the equivalent internal diameter (ID) of passage.*

***Dash** is a number the reproduces the measurement in sixteenths of an inch.*
Example: 06 means 6/16 or 3/8", "16" means 16/16 or 1".
***mm**: is the measure in mm.*
***Inch** is the equivalent measure in inch.*

MB - serie/*series* A

Femmina / *Female*

Maschio / *Male*

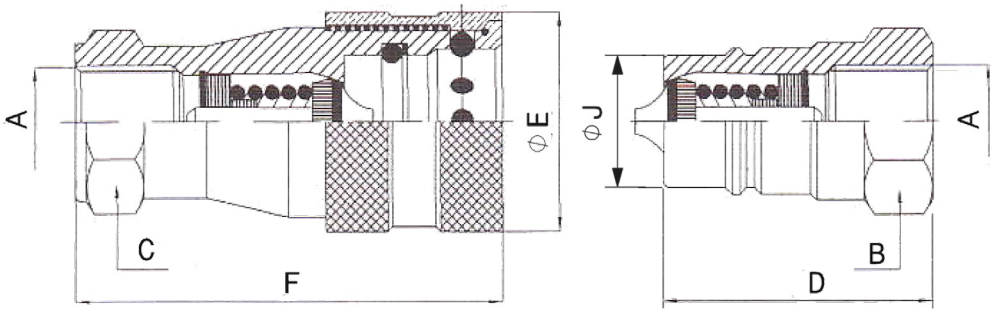

MB serie/*series* A													
Body size			Filetto *Thread* **(A)**	Codice / *Code*		Pressione max. lavoro *Max. working pressure* Accoppiato *Coupled*	Portata max. suggerita *Max. suggested flow*	Dimensioni / *Dimensions*					
Dash	mm	Inch	BSPP (ISO 1179-1)	Femmina *Female*	Maschio *Male*	bar	l/min	**J**	**B**	**C**	**D**	**E**	**F**
06	10	3/8″	3/8″	**11901922029**	**11901921020**	315	40	17,3	22	24	39	31	58
08	12,5	1/2″	1/2″	**11901500065** *	**11901500056** *	250	80	20,5	27	30	45	38	67
12	20	3/4″	3/4″	**11901922047**	**11901921048**	250	140	29,1	34	38	54,5	46	81
16	25	1″	1″	**11901922056**	**11901921057**	230	210	34,3	41	45	62	55	96
20	31,5	1-1/4″	1-1/4″	**11901922065**	**11901921066**	230	360	45	55	50	75	65	117
24	37,5	1-1/2″	1-1/2″	**11901922074**	**11901921075**	190	450	55	60	60	85	80	123

* versioni uguali a serie **N** / *same as **N** series*

Tappi per innesti MB serie A *A series quick coupling MB plugs*		
Body size	Maschio / *Male*	Femmina / *Female*
1/4″	11900304207	11900304216
3/8″	11900304225	11900304234
1/2″	11900304243	11900304252
3/4″	11900304261	11900304270
1″	11900304289	11900304298
Materiale: plastica *Material: plastic*		Colore: rosso *Color: red*

STUCCHI - serie/*series* BIR

Femmina / *Female*

Maschio / *Male*

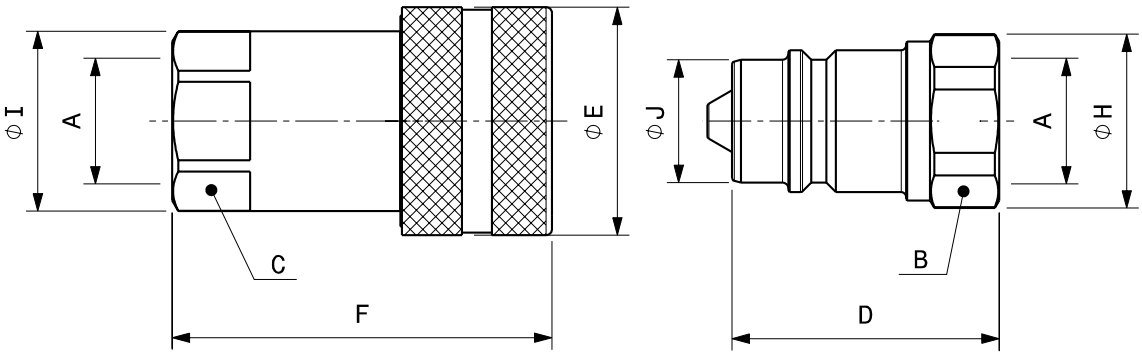

STUCCHI serie/*series* BIR															
Body size			Filetto *Thread* **(A)**	Codice / *Code*		Pressione max. lavoro *Max. working pressure* Accoppiato *Coupled*	Portata max. suggerita *Max. suggested flow*	Dimensioni / *Dimensions*							
Dash	mm	Inch	BSPP (ISO 1179-1)	Femmina *Female*	Maschio *Male*	bar	l/min	**J**	**B**	**C**	**D**	**E**	**F**	**H**	**I**
06	10	3/8″	3/8″	**11902132023**	**11902131024**	300	46	17,3	22	22	38	31	56,1	24	24
08	12,5	1/2″	1/2″	**11902132032**	**11902131033**	250	90	20,5	27	27	44,5	38	63,3	29	30
12	20	3/4″	3/4″	**11902132041**	**11902131043**	250	148	29,1	36	38	55	48	82,2	38,5	44
16	25	1″	1″	**11902132050**	**11902131051**	230	200	34,3	41	45	63,1	54	97,1	44,8	52
20	31,5	1-1/4″	1-1/4″	**11902132069**	**11902131060**	230	378	45	55	50	75	65	117,2	60	55,5

MB - serie/*series* B

Femmina / *Female*

Maschio / *Male*

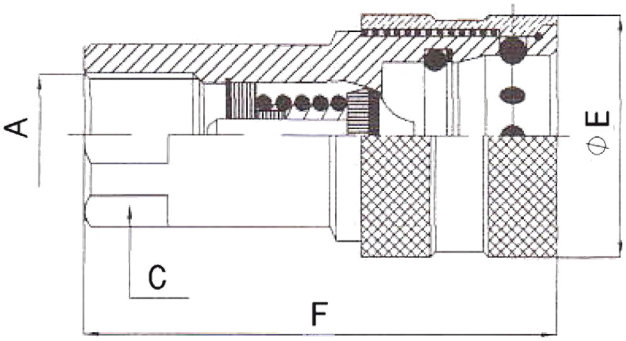

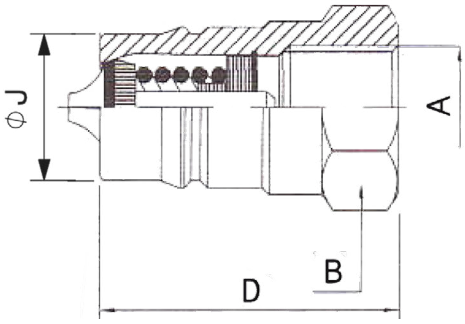

MB serie/*series* B													
Body size			Filetto *Thread* **(A)**	Codice / *Code*		Pressione max. lavoro *Max. working pressure* Accoppiato *Coupled*	Portata max. suggerita *Max. suggested flow*	Dimensioni / *Dimensions*					
Dash	mm	Inch	BSPP (ISO 1179-1)	Femmina *Female*	Maschio *Male*	bar	l/min	**J**	**B**	**C**	**D**	**E**	**F**
06	10	3/8″	3/8″	**11901932027**	**11901931028**	300	45	19,1	24	24	42	34	66
08	12,5	1/2″	1/2″	**11901932036**	**11901931037**	280	80	23,5	27	27	46	42	74
12	20	3/4″	3/4″	**11901932045**	**11901931046**	180	160	31,4	36	36	55	50	90
16	25	1″	1″	**11901932054**	**11901931055**	150	210	37,7	41	41	66	60	106

Tappi per innesti MB serie B *B series quick coupling MB plugs*		
Body size	Maschio / *Male*	Femmina / *Female*
1/4″	11900304305	11900304314
3/8″	11900304323	11900304332
1/2″	11900304341	11900304350
3/4″	11900304369	11900304378
1″	11900304387	11900304396
Materiale: plastica *Material: plastic*		Colore: rosso *Color: red*

MB - serie/*series* N

Femmina / *Female*

Maschio / *Male*

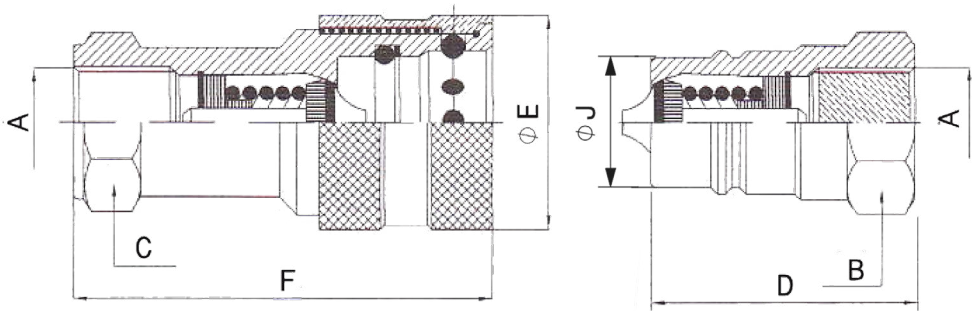

MB serie/*series* N													
Body size			Filetto *Thread* **(A)**	Codice / *Code*		Pressione max. lavoro *Max. working pressure* Accoppiato *Coupled*	Portata max. suggerita *Max. suggested flow*	Dimensioni / *Dimensions*					
Dash	mm	Inch	BSPP (ISO 1179-1)	Femmina *Female*	Maschio *Male*	bar	l/min	**J**	**B**	**C**	**D**	**E**	**F**
04	6,3	1/4″	1/4″	**11901500029**	**11901500010**	350	18	14,2	19	21	35	27	52
06	10	3/8″	3/8″	**11901500047**	**11901500038**	315	45	19	22	27	39	35	61
08	12,5	1/2″	1/2″	**11901500065**	**11901500056**	250	80	20,5	27	30	45	38	67
12	20	3/4″	3/4″	**11901500083**	**11901500074**	250	150	27,9	34	38	53	46	82
16	25	1″	1″	**11901500109**	**11901500092**	230	210	31,3	41	45	58	55	95,5

Tappi per innesti MB serie N *N series quick coupling MB plugs*		
Body size	Maschio / *Male*	Femmina / *Female*
1/4″	11900304403	11900304412
3/8″	11900304421	11900304430
1/2″	11900304449	11900304458
3/4″	11900304467	11900304476
1″	11900304485	11900304494
Materiale: plastica *Material: plastic*		Colore: rosso *Color: red*

FASTER - serie/*series* NV

Femmina / *Female*

Maschio / *Male*

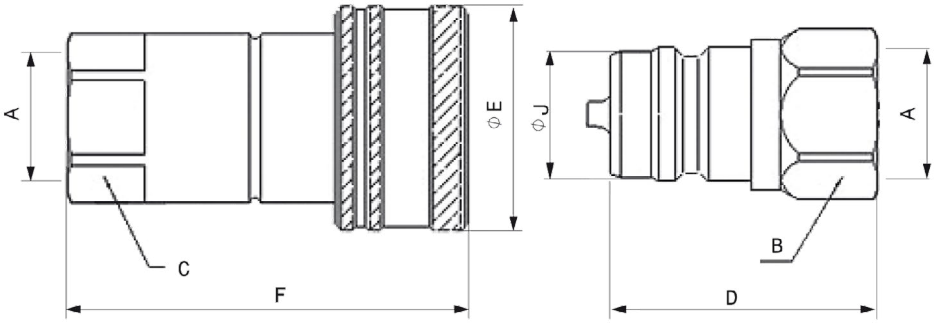

FASTER serie/*series* NV													
Body size			Filetto *Thread* **(A)**	Codice / *Code*		Pressione max. lavoro *Max. working pressure* Accoppiato *Coupled*	Portata max. suggerita *Max. suggested flow*	Dimensioni / *Dimensions*					
Dash	mm	Inch	BSPP (ISO 1179-1)	Femmina *Female*	Maschio *Male*	bar	l/min	**J**	**B**	**C**	**D**	**E**	**F**
06	10	3/8″	3/8″	**11902022026**	**11902021027**	300	50	19	24	24	39	33	60
08	12,5	1/2″	1/2″	**11902022035**	**11902021036**	300	75	20,5	27	27	44	38	66
12	20	3/4″	3/4″	**11902022044**	**11902021045**	300	150	27,9	34	34	54	48	83
16	25	1″	1″	**11902022053**	**11902021054**	250	230	31,3	41	41	66	56	100
20	31,5	1-1/4″	1-1/4″	**11902022062**	**11902021063**	220	340	44	50	50	73	70	115

MB - serie/*series* NS

Femmina / *Female*

Maschio / *Male*

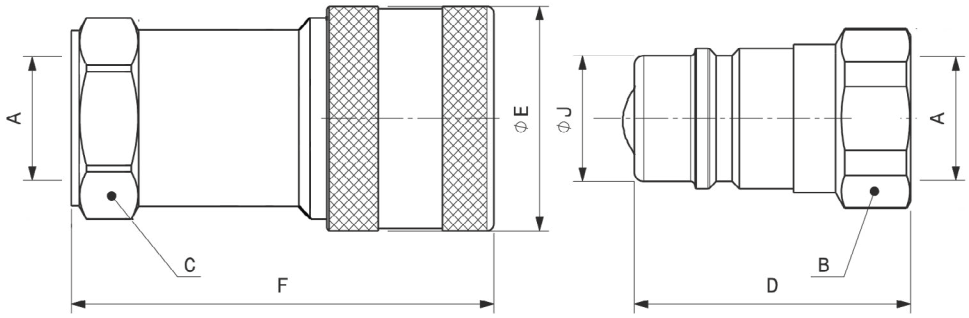

MB serie/*series* NS													
Body size			Filetto *Thread* **(A)**	Codice / *Code*		Pressione max. lavoro *Max. working pressure* Accoppiato *Coupled*	Portata max. suggerita *Max. suggested flow*	Dimensioni / *Dimensions*					
Dash	mm	Inch	BSPP (ISO 1179-1)	Femmina *Female*	Maschio *Male*	bar	l/min	**J**	**B**	**C**	**D**	**E**	**F**
04	6,3	1/4″	1/4″	**11901942016**	**11901941017**	350	15	14,2	19	21	35	27	52
06	10	3/8″	3/8″	**11901942025**	**11901941026**	315	35	19	22	27	39	35	61
08	12,5	1/2″	1/2″	**11901942034**	**11901941035**	250	60	20,5	27	30	45	38	67
12	20	3/4″	3/4″	**11901942043**	**11901941044**	250	120	26,9	34	38	53	46	82
16	25	1″	1″	**11901942052**	**11901941053**	230	150	31,4	41	45	58	55	95,5

Tappi per innesti MB serie NS *NS series quick coupling MB plugs*		
Body size	Maschio / *Male*	Femmina / *Female*
1/4″	11900304403	11900304412
3/8″	11900304421	11900304430
1/2″	11900304449	11900304458
3/4″	11900304467	11900304476
1″	11900304485	11900304494
Materiale: plastica *Material: plastic*		Colore: rosso *Color: red*

STUCCHI - serie/*series* IR

Femmina / *Female*

Maschio / *Male*

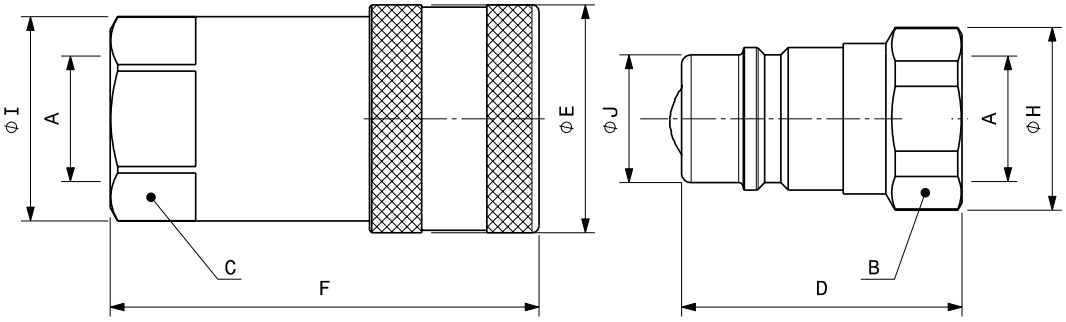

STUCCHI serie/*series* IR															
Body size			Filetto *Thread* **(A)**	Codice / *Code*		Pressione max. lavoro *Max. working pressure* Accoppiato *Coupled*	Portata max. suggerita *Max. suggested flow*	Dimensioni / *Dimensions*							
Dash	mm	Inch	BSPP (ISO 1179-1)	Femmina *Female*	Maschio *Male*	bar	l/min	**J**	**B**	**C**	**D**	**E**	**F**	**H**	**I**
06	10	3/8″	3/8″	**11902122025**	**11902121026**	300	46	19	24	24	38	34	58,3	27,7	26,5
08	12,5	1/2″	1/2″	**11902122034**	**11902121035**	250	90	20,5	27	27	44,5	38	63,3	30	30
12	20	3/4″	3/4″	**11902122043**	**11902121044**	250	148	26,9	36	38	59	48	90,3	38,5	43
16	25	1″	1″	**11902122052**	**11902121053**	200	150	31,4	41	45	66,1	54	99,6	44,8	52

MB - serie/*series* TV

Femmina / *Female*

Maschio / *Male*

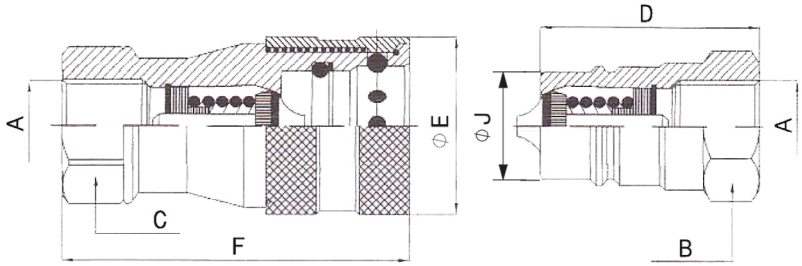

MB serie/*series* TV													
Body size			Filetto *Thread* **(A)**	Codice / *Code*		Pressione max. lavoro *Max. working pressure* Accoppiato *Coupled*	Portata max. suggerita *Max. suggested flow*	Dimensioni / *Dimensions*					
Dash	mm	Inch	BSPP (ISO 1179-1)	Femmina *Female*	Maschio *Male*	bar	l/min	**J**	**B**	**C**	**D**	**E**	**F**
04	6,3	1/4″	1/4″	**11900500021**	**11900500012**	350	18	13,9	19	21	35	27	55
06	10	3/8″	3/8″	**11900500049**	**11900500030**	300	36	18,9	22	27	39	35	60,5
08	12,5	1/2″	1/2″	**11900500067**	**11900500058**	250	80	20,9	27	32	45	40	73
12	20	3/4″	3/4″	**11900500085**	**11900500076**	250	160	30,9	34	34	53	48	86
16	25	1″	1″	**11900500101**	**11900500094**	200	210	35,9	41	41	58	58	95
20	31,5	1-1/4″	1-1/4″	**11900500129**	**11900500110**	150	360	43,9	55	50	70	70	114
24	37,5	1-1/2″	1-1/2″	**11900500147**	**11900500138**	120	450	53,3	60	55	70	80	114
32	50	2″	2″	**11900500165**	**11900500156**	100	900	81,8	70	70	89	114	139

SERIE TV (da 1/4″ a 1″): maschio e femmina non utilizzabili con altre serie (montabili solo tra di loro). Da 1-1/4″ a 2″ intercambiabili con Faster NV.
TV SERIES (from 1/4″ to 1″): male and female couplings that cannot be mixed-up with other makes (usable only among the same series). From 1-1/4″ to 2″ interchangeable with Faster NV.

Tappi per innesti MB serie TV *TV series quick coupling MB plugs*		
Body size	Maschio / *Male*	Femmina / *Female*
1/4″	11900301022	11900301031
3/8″	11900301068	11900301077
1/2″	11900301102	11900301111
Materiale: plastica / Material: plastic		

MB - serie/*series* F

Femmina / *Female*

Maschio / *Male*

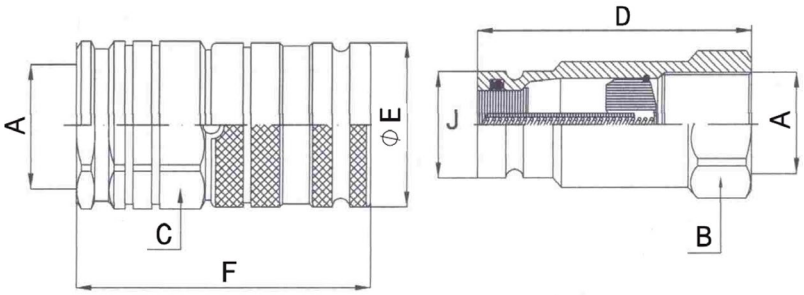

MB serie/*series* F													
Body size			Filetto *Thread* **(A)**	Codice / *Code*		Pressione max. lavoro *Max. working pressure* Accoppiato *Coupled*	Portata max. suggerita *Max. suggested flow*	Dimensioni / *Dimensions*					
Dash	mm	Inch	BSPP (ISO 1179-1)	Femmina *Female*	Maschio *Male*	bar	l/min	**J**	**B**	**C**	**D**	**E**	**F**
06	10	3/8″	3/8″	**11901902023**	**11901901024**	350	43	19,7	24	30	68	32	69
06	10	3/8″	1/2″	**11901902032**	**11901901033**	350	50	19,7	27	30	68	32	69
08	12,5	1/2″	3/4″	**11901902041**	**11901901042**	350	110	24,5	36	36	70	38	82
10	16	5/8″	3/4″	**11901902078**	**11901901079**	330	148	27	36	38	70	42	90
12	20	3/4″	1″	**11901902050**	**11901901051**	330	200	30	36	46	83	48	98
16	25	1″	1-1/4″	**11901902069**	**11901901060**	300	360	36	55	55	90	55	144

Tappi per innesti MB serie F *F series quick coupling MB plugs*		
Body size	Per femmina / *For female*	Per maschio / *For male*
3/8″	11900304538	11900304529
1/2″	11900304556	11900304547
3/4″	11900304574	11900304565
Materiale: plastica *Material: plastic*		Colore: rosso *Color: red*

STUCCHI - serie/*series* A

Femmina / *Female*

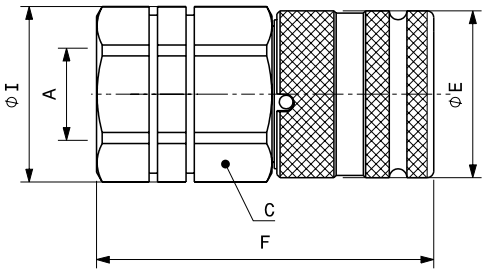

Maschio / *Male*

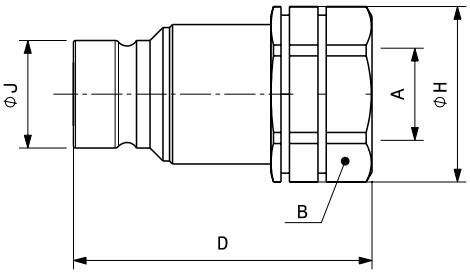

STUCCHI serie/*series* A															
Body size			Filetto *Thread* **(A)**	Codice / *Code*		Pressione max.lavoro *Max. working pressure* Accoppiato *Coupled*	Portata max. suggerita *Max. suggested flow*	Dimensioni / *Dimensions*							
Dash	mm	Inch	BSPP (ISO 1179-1)	Femmina *Female*	Maschio *Male*	bar	l/min	**J**	**B**	**C**	**D**	**E**	**F**	**H**	**I**
10	16	5/8″	3/4″	**11902142049**	**11902141040**	330	148	27	36	41	73	42	84	38,5	44,8
12	20	3/4″	1″	**11902142058**	**11902141059**	300	200	30	46	46	83,7	48	98,8	49,8	49,8

STUCCHI - serie/*series* FIRG

Femmina / *Female*

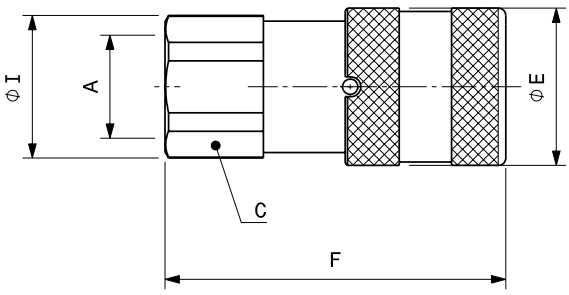

Maschio / *Male*

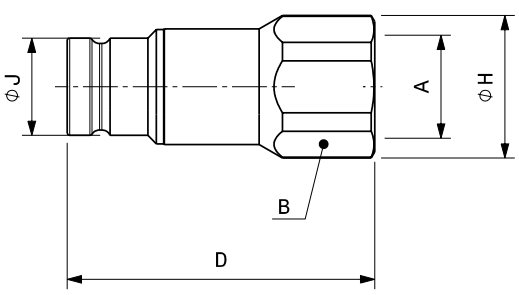

STUCCHI serie/*series* FIRG															
Body size			Filetto *Thread* **(A)**	Codice / *Code*		Pressione max.lavoro *Max. working pressure* Accoppiato *Coupled*	Portata max. suggerita *Max. suggested flow*	Dimensioni / *Dimensions*							
Dash	mm	Inch	BSPP (ISO 1179-1)	Femmina *Female*	Maschio *Male*	bar	l/min	**J**	**B**	**C**	**D**	**E**	**F**	**H**	**I**
06	10	3/8″	3/8″	**11902112027**	**11902111028**	300	46	19,7	24	27	60	32	64,2	26	29
06	10	3/8″	1/2″	**11902112036**	**11902111037**	300	46	19,7	27	27	62,5	32	69,2	29	29
08	12,5	1/2″	3/4″	**11902112045**	**11902111046**	250	90	24,5	36	36	70,5	38	80,8	38,5	38,5
12	20	3/4″	1″	**11902112054**	**11902111055**	250	200	30	45	45	82,3	48	93,2	47,8	47,8
16	25	1″	1-1/4″	**11902112063**	**11902111064**	250	378	36	55	55	89,8	55	106	59,8	59,8
24	37,5	1-1/2″	1-1/2″	**11902112072**	**11902111073**	200	750	57	65	65	111,1	80	132,4	69,8	72

DNP - serie/series PLT1

Femmina / *Female*

Maschio / *Male*

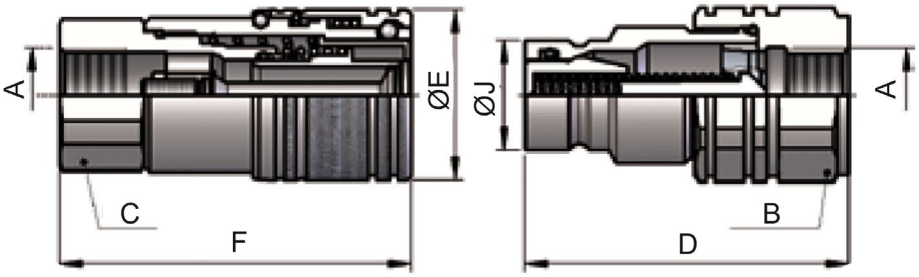

DNP serie/*series* PLT1													
Body size			Filetto *Thread* **(A)**	Codice / *Code*		Pressione max. lavoro *Max. working pressure* Accoppiato *Coupled*	Portata max. suggerita *Max. suggested flow*	Dimensioni / *Dimensions*					
Dash	mm	Inch	BSPP (ISO 1179-1)	Femmina *Female*	Maschio *Male*	bar	l/min	**J**	**B**	**C**	**D**	**E**	**F**
06	10	3/8″	3/8″	**11901802024**	**11901801025**	300	46	19,7	27	27	63,5	32	67,3
06	10	3/8″	1/2″	**11901802033**	**11901801034**	250	46	19,7	27	27	67,5	32	72,3
08	12,5	1/2″	3/4″	**11901802042**	**11901801043**	250	90	24,5	36	36	74,5	38	84
12	20	3/4″	1″	**11901802051**	**11901801052**	250	200	30	41	46	86	48	93,6
16	25	1″	1-1/4″	**11901802060**	**11901801061**	250	280	36	50	50	90	55	109,3

FASTER - serie/*series* FFH

Femmina / *Female*

Maschio / *Male*

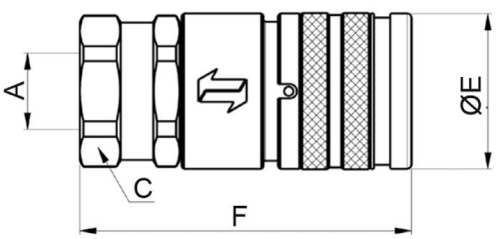

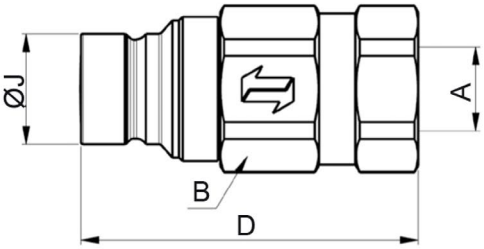

FASTER serie/*series* FFH													
Body size			Filetto *Thread* **(A)**	Codice / *Code*		Pressione max. lavoro *Max. working pressure* Accoppiato *Coupled*	Portata max. suggerita *Max. suggested flow*	Dimensioni / *Dimensions*					
Dash	mm	Inch	BSPP (ISO 1179-1)	Femmina *Female*	Maschio *Male*	bar	l/min	**J**	**B**	**C**	**D**	**E**	**F**
06	10	3/8″	3/8″	**11902012028**	**11902011029**	350	50	19,7	30	27	68	30	75
06	10	3/8″	1/2″	**11902012037**	**11902011038**	350	50	19,7	27	27	73	30	79
08	12,5	1/2″	3/4″	**11902012046**	**11902011047**	350	110	24,5	34	34	78	38	85
10	16	5/8″	3/4″	**11902012073**	**11902011074**	350	125	27	41	38	91,1	42	92
12	20	3/4″	1″	**11902012055**	**11902011056**	350	160	30	42	42	102	48	104
16	25	1″	1-1/4″	**11902012064**	**11902011065**	350	230	36	55	50	109	55	103

MB - serie/*series* S

Femmina / *Female*

Fisso / *Fix*

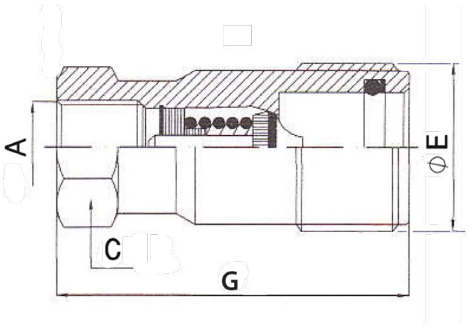

Girevole / *Loose*

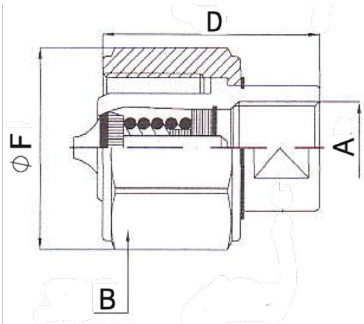

Maschio / *Male*

MB serie/*series* S														
Body size			Filetto *Thread* **(A)**	Codice / *Code*		Pressione max. lavoro *Max. working pressure* Accoppiato *Coupled*	Portata max. suggerita *Max. suggested flow*	Dimensioni / *Dimensions*						
Dash	mm	Inch	BSPP (ISO 1179-1)	Femmina *Female*	Maschio *Male*	bar	l/min	**B**	Tipo *Type*	**C**	**D**	**E**	**F**	**G**
04	6,3	1/4″	1/4″	**11900700029**	**11900700010**	500	18	CH.28	1	19	39	24	31	50
06	10	3/8″	3/8″	**11900700047**	**11900700038**	450	40	CH.34		27	44	29	38	58
08	12,5	1/2″	1/2″	**11900700065**	**11900700056**	400	80	CH.42		32	47	37,6	47	75
12	20	3/4″	3/4″	**11900700083**	**11900700074**	350	130	CH.45	2	38	50	41,6	56	91
16	25	1″	1″	**11900700109**	**11900700092**	300	240	CH.55		45	63	52	67	89
20	31,5	1-1/4″	1-1/4″	**11900700127**	**11900700118**	250	400	CH.65		55	70	63	79	105
24	37,5	1-1/2″	1-1/2″	**11900700145**	**11900700136**	220	500	CH.75		60	72	70	90	105
32	50	2″	2″	**11900700163**	**11900700154**	150	1000	Ø135	3	80	85	104	135	130

Tipo/*Type 1*	Tipo/*Type 2*	Tipo/*Type 3*

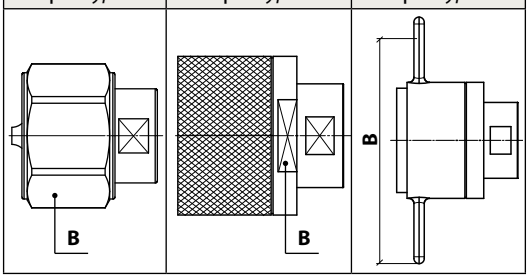

Materiale: acciaio *Material: steel*	Tappi per innesti MB serie S *S series quick coupling MB plugs*	
Body size	Femmina / *Female*	Maschio / *Male*
1/4″	11900300532	11900300523
3/8″	11900300578	11900300569
1/2″	11900300612	11900300603
3/4″	11900300658	11900300649
1″	11900300694	11900300685
1 1/4″	11900300738	11900300729
1 1/2″	11900300774	11900300765
2″	11900300818	11900300809
2 1/2″	11900300854	11900300845

SERIE S: maschio e femmina non utilizzabili con altre serie (montabili solo tra di loro).
S SERIES: *male and female couplings that cannot be mixed-up with other makes (usable only among the same series).*

MB - serie/*series* V

Femmina / *Female*

Maschio / *Male*

Fisso / *Fix*

Girevole / *Loose*

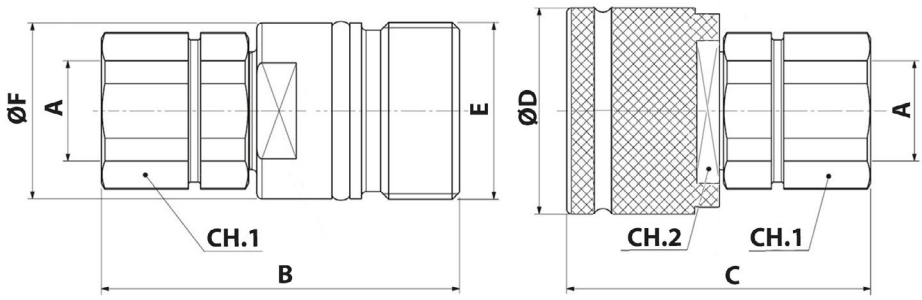

MB serie/*series* V														
Body size			Filetto *Thread* **(A)**	Codice / *Code*		Pressione max. lavoro *Max. working pressure* Accoppiato *Coupled*	Portata max. suggerita *Max. suggested flow*	Dimensioni / *Dimensions*						
Dash	mm	Inch	BSPP (ISO 1179-1)	Femmina *Female*	Maschio *Male*	bar	l/min	**B**	**C**	**ØD**	**CH.1**	**CH.2**	**E**	**ØF**
06	10	3/8″	3/8″	**11901912021**	**11901911022**	450	40	68	64	34	22	30	M28x2	30
08	12,5	1/2″	1/2″	**11901912030**	**11901911031**	400	80	73	66	42	30	36	M36x2	40
12	20	3/4″	3/4″	**11901912049**	**11901911040**	400	140	85	78	48	36	41	M42x2	44
16	25	1″	1″	**11901912050**	**11901911059**	300	210	101	86	55	41	50	M48x3	56

Tappi per innesti MB serie V *V series quick coupling MB plugs*		
Body size	Femmina / *Female*	Maschio / *Male*
1/2″	11900304118	11900304109
3/4″	11900304154	11900304145
1″	11900304190	11900304181
Materiale: plastica / *Material: plastic*		

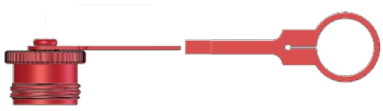

ARGUS - serie/*series* HDK

Femmina / *Female*

Maschio / *Male*

Fisso / *Fix*

Girevole / *Loose*

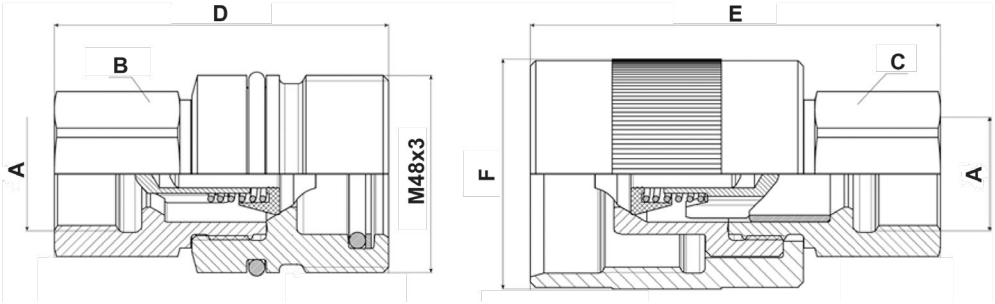

ARGUS serie/*series* HDK												
Body size			Filetto *Thread* **(A)**	Codice / *Code*		Pressione max. lavoro *Max. working pressure* Accoppiato *Coupled*	Portata max. suggerita *Max. suggested flow*	Dimensioni / *Dimensions*				
Dash	mm	Inch	BSPP (ISO 1179-1)	Femmina *Female*	Maschio *Male*	bar	l/min	**B**	**C**	**D**	**E**	**F**
16	25	1″	1″	**11901812050**	**11901811051**	300	280	41	41	92,5	101	55

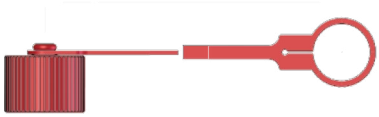

Tappi per innesti ARGUS serie HDK *HDK series quick coupling ARGUS plugs*		
Body size	Femmina / *Female*	Maschio / *Male*
1″	11900303100	11900303093
Materiale: plastica / *Material: plastic*		

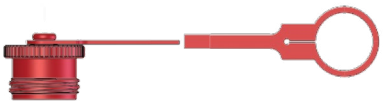

MB - serie/*series* T

Femmina / *Female*

Maschio / *Male*

Fisso / *Fix*

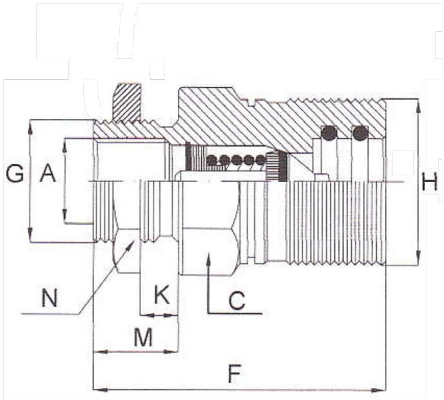

Girevole / *Loose*

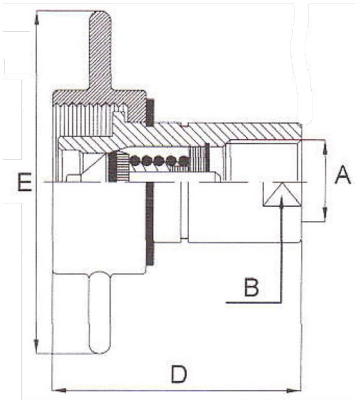

MB serie/*series* T												
Body size			Filetto *Thread* **(A)**	Codice / *Code*		Pressione max. lavoro *Max. working pressure* Accoppiato *Coupled*	Portata max. suggerita *Max. suggested flow*	Dimensioni / *Dimensions*				
Dash	mm	Inch	BSPP (ISO 1179-1)	Femmina *Female*	Maschio *Male*	bar	l/min	**B**	**C**	**D**	**E**	**F**
12	20	3/4″	3/4″	**11901700072**	**11901700081**	250	110	36	41	85	48	78
16	25	1″	1″	**11901700090**	**11901700107**	230	240	41	50	101	55	86

BSPP (ISO 1179-1)	**G**	**H**	**K**	**L**	**M**	**N**
3/4″	1-1/4″	M44x2,5	10,5	137	20	50
1″	1-1/4″	M54x2,5	16,5	154	26	50

Tappi per innesti MB serie T *T series quick coupling MB plugs*		
Body size	Femmina / *Female*	Maschio / *Male*
3/4″	11900302085	11900302076
1″	11900302101	11900302094
Materiale: acciaio / *Material: steel*		

Come riconoscere un innesto rapido
How to identify a quick release coupling

Leggere la stampigliatura presente sull'innesto che normalmente identifica:
- il produttore
- la famiglia dell'innesto
- la parte (maschio M o femmina F)
- la taglia
- la misura del filetto
- il lotto di produzione

Read the marking on the attachment that normally identifies:
- the producer
- the quick release coupling family
- the part (male M or female F)
- the size
- the thread size
- the production batch

Esempio / *Example*

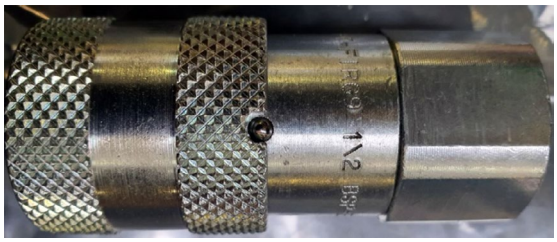

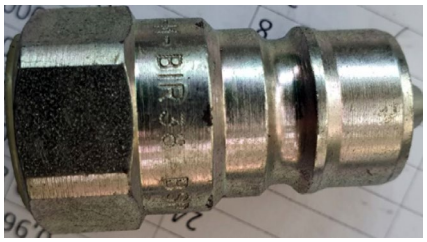

Dalla cross-reference ricercare il codice della marcatura ed il relativo codice OMFB
From cross-reference search for the marking code and its OMFB code

Brand	Famiglia Family	Marcatura Mark	OMFB P/N	Tenuta Valving	Aggancio Locking type	Pagina Page
MB	TV	MS14-TV 1/4" BSP	11900500012	Funghetto Poppet	Sfere Balls	21
		FS14-TV 1/4" BSP	11900500021			
		MS38-TV 3/8" BSP	11900500030			
		FS38-TV 3/8" BSP	11900500049			
		MS12-TV 1/2" BSP	11900500058			
		FS12-TV 1/2" BSP	11900500067			
		MS34-TV 3/4" BSP	11900500076			
		FA34-TV 3/4" BSP	11900500085			
		MS100-TV 1" BSP	11900500094			
		FS100-TV 1" BSP	11900500101			
		MS114-TV 1.1/4" BSP	11900500110			
		FS114-TV 1.1/4" BSP	11900500129			
		MS112-TV 1.1/2" BSP	11900500138			
		FS112-TV 1.1/2" BSP	11900500147			
		MS200TV 2" BSP	11900500156			
		FS200TV 2" BSP	11900500165			
		MS212TV 2.1/2 BSP	11900500174			
		FS212TV 2.1/2 BSP	11900500183			

Brand	Famiglia Family	Marcatura Mark	OMFB P/N	Tenuta Valving	Aggancio Locking type	Pagina Page
MB	S	SM10-04 1/4" BSP	11900700010	Funghetto Poppet	Vite Screw	31
		SF10-04 1/4" BSP	11900700029			
		SM10-06 3/8" BSP	11900700038			
		SF10-06 3/8" BSP	11900700047			
		SM10-08 1/2" BSP	11900700056			
		SF10-08 1/2" BSP	11900700065			
		SM10-12 3/4" BSP	11900700074			
		SF10-12 3/4" BSP	11900700083			
		SM10-16 1" BSP	11900700092			
		SF10-16 1" BSP	11900700109			
		SM10-20 1.1/4" BSP	11900700118			
		SF10-20 1.1/4" BSP	11900700127			
		SM10-24 1.1/2" BSP	11900700136			
		SF10-24 1.1/2" BSP	11900700145			
		SM10-32 2" BSP	11900700154			
		SF10-32 2" BSP	11900700163			
		SM10-40 2.1/2" BSP	11900700172			
		SF10-40 2.1/2" BSP	11900700181			

Brand	Famiglia Family	Marcatura Mark	OMFB P/N	Tenuta Valving	Aggancio Locking type	Pagina Page
MB	N	NM10-04 1/4" BSP	11901500010	Funghetto Poppet	Sfere Balls	13
		NF10-04 1/4" BSP	11901500029			
		NM10-06 3/8" BSP	11901500038			
		NF10-06 3/8" BSP	11901500047			
		NM10-08 1/2" BSP	11901500056			
		NF10-08 1/2" BSP	11901500065			
		NM10-12 3/4" BSP	11901500074			
		NF10-12 3/4" BSP	11901500083			
		NM10-16 1" BSP	11901500092			
		NF10-16 1" BSP	11901500109			

Brand	Famiglia Family	Marcatura Mark	OMFB P/N	Tenuta Valving	Aggancio Locking type	Pagina Page
MB	T	SMT10-12 3/4" BSP	11901700081	Funghetto Poppet	Vite Screw	37
		SFT10-12 3/4" BSP	11901700072			
		SMT10-16 1" BSP	11901700107			
		SFT10-16 1" BSP	11901700090			

Brand	Famiglia Family	Marcatura Mark	OMFB P/N	Tenuta Valving	Aggancio Locking type	Pagina Page
MB	F	FM10-06 3/8" BSP	11901901024	Faccia piana Flat face	Sfere Balls	23
		FF10-06 3/8" BSP	11901902023			
		FM10-08 1/2" BSP	11901901033			
		FF10-08 1/2" BSP	11901902032			
		FM10-12 3/4" BSP	11901901042			
		FF10-12 3/4" BSP	11901902041			
		FM20-12 3/4" BSP	11901901079			
		FF10-20 1.1/4" BSP	11901902078			
		FM10-16 1" BSP	11901901051			
		FF10-16 1" BSP	11901902050			
		FM10-20 1-1/4 BSP	11901901060			
		FF20-12 3/4" BSP	11901902069			

Brand	Famiglia Family	Marcatura Mark	OMFB P/N	Tenuta Valving	Aggancio Locking type	Pagina Page
MB	V	VDM10-06 3/8" BSP	11901911022	Funghetto Poppet	Vite Screw	33
		VDF10-06 3/8" BSP	11901912021			
		VDM10-08 1/2" BSP	11901911031			
		VDF10-08 1/2" BSP	11901912030			
		VDM10-12 3/4" BSP	11901911040			
		VDF10-12 3/4" BSP	11901912049			
		VDM10-16 1" BSP	11901911059			
		VDF10-16 1" BSP	11901912050			

Brand	Famiglia Family	Marcatura Mark	OMFB P/N	Tenuta Valving	Aggancio Locking type	Pagina Page
MB	A	AM10-06 3/8" BSP	11901921020	Funghetto Poppet	Sfere Balls	07
		AF10-06 3/8" BSP	11901922029			
		NM10-08 1/2" BSP	11901500056 *			
		NF10-08 1/2" BSP	11901500065 *			
		AM10-12 3/4" BSP	11901921048			
		AF10-12 3/4" BSP	11901922047			
		AM10-16 1" BSP	11901921057			
		AF10-16 1" BSP	11901922056			
		AM10-20 1.1/4" BSP	11901921066			
		AF10-20 1.1/4" BSP	11901922065			
		AM10-24 1.1/2" BSP	11901921075			
		AF10-24 1.1/2" BSP	11901922074			

* versioni uguali a serie **N** / *same as **N** series*

Brand	Famiglia Family	Marcatura Mark	OMFB P/N	Tenuta Valving	Aggancio Locking type	Pagina Page
MB	NS	NM20-04 1/4" BSP	11901941017	Sfera Ball	Sfere Balls	17
		NF20-04 1/4" BSP	11901942016			
		NM20-06 3/8" BSP	11901941026			
		NF20-06 3/8" BSP	11901942025			
		AM20-08 1/2" BSP	11901941035			
		AF20-08 1/2" BSP	11901942034			
		NM20-12 3/4" BSP	11901941044			
		NF20-12 3/4" BSP	11901942043			
		NM20-16 1" BSP	11901941053			
		NF20-16 1" BSP	11901942052			

Brand	Famiglia Family	Marcatura Mark	OMFB P/N	Tenuta Valving	Aggancio Locking type	Pagina Page
MB	B	BM10-06 3/8" BSP	11901931028	Funghetto Poppet	Sfere Balls	11
		BF10-06 3/8" BSP	11901932027			
		BM10-08 1/2" BSP	11901931037			
		BF10-08 1/2" BSP	11901932036			
		BM10-12 3/4" BSP	11901931046			
		BF10-12 3/4" BSP	11901932045			
		BM10-16 1" BSP	11901931055			
		BF10-16 1" BSP	11901932054			

Brand	Famiglia Family	Marcatura Mark	OMFB P/N	Tenuta Valving	Aggancio Locking type	Pagina Page
ARGUS	HDK	1219527	11901811051	Funghetto Poppet	Vite Screw	35
		1219535	11901812050			

Brand	Famiglia Family	Marcatura Mark	OMFB P/N	Tenuta Valving	Aggancio Locking type	Pagina Page
DNP	PLT1	PLT1.1310.003	11901801025	Faccia piana Flat face	Sfere Balls	27
		PLT1.1310.002	11901802024			
		PLT1.1313.003	11901801034			
		PLT1.1313.002	11901802033			
		PLT1.2019.003	11901801043			
		PLT1.2019.002	11901802042			
		PLT1.2525.003	11901801052			
		PLT1.2525.002	11901802051			
		PLT1.3031.003	11901801061			
		PLT1.3031.002	11901802060			

Brand	Famiglia Family	Marcatura Mark	OMFB P/N	Tenuta Valving	Aggancio Locking type	Pagina Page
FASTER	FFH	FFH06 38GAS M	11902011029	Faccia piana Flat face	Sfere Balls	29
		FFH06 38GAS F	11902012028			
		FFH06 12GAS M	11902011038			
		FFH06 12GAS F	11902012037			
		FFH08 34GAS M	11902011047			
		FFH08 34GAS F	11902012046			
		FFH12 1GAS M	11902011056			
		FFH12 1GAS F	11902012055			
		FFH16 114GAS M	11902011065			
		FFH16 114GAS F	11902012064			
		FFH10 34GAS M	11902011074			
		FFH10 34GAS F	11902012073			

Brand	Famiglia Family	Marcatura Mark	OMFB P/N	Tenuta Valving	Aggancio Locking type	Pagina Page
FASTER	NV	NV 38 GAS M	11902021027	Funghetto Poppet	Sfere Balls	15
		NV 38 GAS F	11902022026			
		NV 12 GAS M	11902021036			
		NV 12 GAS F	11902022035			
		NV 34 GAS M	11902021045			
		NV 34 GAS F	11902022044			
		NV 1 GAS M	11902021054			
		NV 1 GAS F	11902022053			
		NV 114 GAS M	11902021063			
		NV 114 GAS F	11902022062			

Brand	Famiglia Family	Marcatura Mark	OMFB P/N	Tenuta Valving	Aggancio Locking type	Pagina Page
STUCCHI	FIRG	M FIRG9 3/8 BSP	11902111028	Faccia piana Flat face	Sfere Balls	25
		F FIRG9 3/8 BSP	11902112027			
		M FIRG9 1/2 BSP	11902111037			
		F FIRG9 1/2 BSP	11902112036			
		M FIRG 13 3/4 BSP	11902111046			
		F FIRG 13 3/4 BSP	11902112045			
		M FIRG 17 1 BSP	11902111055			
		F FIRG 17 1 BSP	11902112054			
		M FIRG 21 1-1/4 BSP	11902111064			
		F FIRG 21 1-1/4 BSP	11902112063			
		M FIRG 30 1-1/2 BSP	11902111073			
		F FIRG 30 1-1/2 BSP	11902112072			

Brand	Famiglia Family	Marcatura Mark	OMFB P/N	Tenuta Valving	Aggancio Locking type	Pagina Page
STUCCHI	IR	M IR38 BSP	11902121026	Sfera Ball	Sfere Balls	19
		F IR38 BSP	11902122025			
		M IR12 BSP	11902121035			
		F IR12 BSP	11902122034			
		M IR34 BSP	11902121044			
		F IR34 BSP	11902122043			
		M IR100 BSP	11902121053			
		F IR100 BSP	11902122052			
		M IR114 BSP	11902121062			
		F IR114 BSP	11902122061			

Brand	Famiglia Family	Marcatura Mark	OMFB P/N	Tenuta Valving	Aggancio Locking type	Pagina Page
STUCCHI	BIR	M BIR 38 BSP	11902131024	Funghetto Poppet	Sfere Balls	09
		F BIR 38 BSP	11902132023			
		M BIR 12 BSP	11902131033			
		F BIR 12 BSP	11902132032			
		M BIR 34 BSP	11902131043			
		F BIR 34 BSP	11902132041			
		M BIR 1 BSP	11902131051			
		F BIR 100 BSP	11902132050			
		M BIR 114 BSP	11902131060			
		F BIR 114 BSP	11902132069			

Brand	Famiglia Family	Marcatura Mark	OMFB P/N	Tenuta Valving	Aggancio Locking type	Pagina Page
STUCCHI	A	M A 15 3/4 BSP	11902141040	Faccia piana Flat face	Sfere Balls	25
		F A 15 3/4 BSP	11902142049			
		M A 17 1 BSP	11902141059			
		F A 17 1 BSP	11902142058			

Come individuare un innesto rapido intercambiabile
How to identify an interchangeable quick release coupling

Se non è nota la stampigliatura o l'innesto non è tra quelli presenti a catalogo OMFB, è possibile individuare l'innesto anche mediante alcune misure:
- individuare la tipologia di innesto (sfera, funghetto o faccia piana);
- misurare la quota **Ø J** del maschio per le tipologie con aggancio a sfere...

If the marking is not known or the quick release coupling is not among those present in the OMFB catalogue, it is possible to identify it also by means of some measures:
- identify the type of quick release coupling (ball, mushroom or flat face);
*- measure the **Ø J**-dimension of the male for the ball-coupling types...*

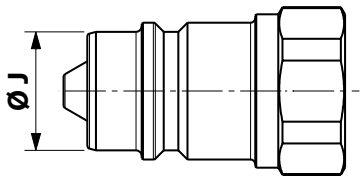

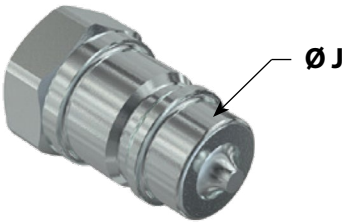

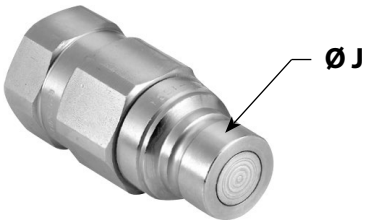

... oppure del filetto per gli innesti a vite.
... or thread for screw connections

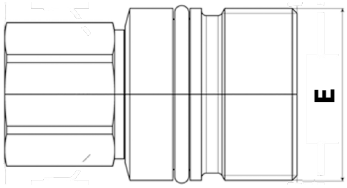

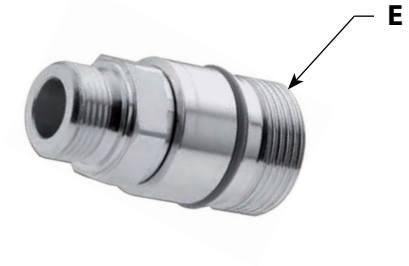

- Identificare la misura del filetto di attacco del tubo.
- Identify the size of the hose connection thread

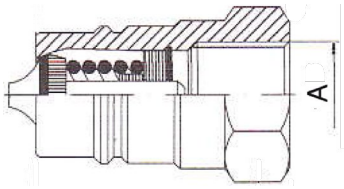

- Individuare tra le pagine di catalogo delle famiglie congruenti, l'innesto corrispondente.
- Identify the matching family catalogue pages, the corresponding

In caso di necessità, contattare il nostro Servizio Tecnico-Commerciale
If necessary, contact our Technical-Commercial Service